Návod k obsluze

pro provozovatele zařízení

Regulace se 7 palcovým barevným dotykovým displejem

VITODENS 200-W/222-W/222-F/242-F

6150463 CZ 1/2020

Prosím uschovat!

Pro vaši bezpečnost

⚠ Dodržujte prosím přesně tyto bezpečnostní pokyny, zabráníte tak újmě na zdraví a škodám na majetku.

Vysvětlení bezpečnostních pokynů

⚠ **Nebezpečí**
Tato značka varuje před úrazem.

! **Pozor**
Tato značka varuje před věcnými škodami a škodami na životním prostředí.

Upozornění
Údaje uvedené slovem „Upozornění“ obsahují doplňkové informace.

Cílová skupina

Tento návod k obsluze je určen pro osoby obsluhující topné zařízení. Obsluha tohoto zařízení je dovolena i dětem od 8 let a osobám se sníženými fyzickými, smyslovými či mentálními schopnostmi nebo s nedostatečnými zkušenostmi a vědomostmi, pokud tyto osoby jsou pod dohledem nebo byly instruovány o způsobech bezpečné obsluhy a jsou si vědomy možných nebezpečí spojených s provozem zařízení.

! **Pozor**
Děti musí být v blízkosti zařízení pod dohledem.
- Zařízení není určeno dětem ke hraní.
- Čištění a údržba ze strany uživatele jsou dětem bez dohledu dospělých zakázány.

Bezpečnostní pokyny pro práce na zařízení

Připojení přístroje

- Připojení přístroje a jeho uvedení do provozu smí provádět jen oprávnění odborníci.
- Zařízení smí být v provozu jen s vhodným palivem.
- Dodržujte předepsané podmínky pro elektrické připojení.
- Jakékoli změny stávající instalace smějí provádět jen autorizovaní a kvalifikovaní odborníci.

⚠ **Nebezpečí**
Neodborně provedené práce na topném zařízení mohou vést k životu nebezpečným nehodám.
- Práce na plynových instalacích smí provádět pouze instalatéři, kteří jsou k tomu oprávněni příslušnou plynárenskou firmou.
- Elektroinstalační práce smí provádět pouze odborní elektrikáři.

6150463

Pro vaši bezpečnost (pokračování)

Práce na přístroji

- Nastavování a práce na přístroji jsou dovoleny pouze podle závazných údajů uvedených v tomto návodu k použití.
  Další práce na přístroji smějí provádět jen oprávnění odborníci.
- Zařízení neotvírejte.
- Kryty nesnímejte.
- Přídavné součásti nebo instalované příslušenství neměňte ani neodstraňujte.
- Potrubí neodpojujte ani nedotahujte.

⚠ **Nebezpečí**
Horké povrchy mohou způsobit popáleniny.
- Zařízení neotvírejte.
- Nedotýkejte se horkých povrchů u neizolovaných trubek, armatur a kouřovodů.

Přídavné součásti, náhradní díly a díly podléhající opotřebení

! **Pozor**
Součásti, jež nebyly s topným zařízením odzkoušeny, mohou způsobit jeho poškození nebo nepříznivě ovlivnit jeho funkce.
Montáž nebo výměnu přenechte výhradně specializované topenářské firmě.

Bezpečnostní pokyny pro provoz zařízení

Poškození zařízení

⚠ **Nebezpečí**
Poškozená zařízení ohrožují vaši bezpečnost.
Zkontrolujte, zda zařízení nevykazuje vnější poškození. Poškozené zařízení neuvádějte do provozu.

Chování při zápachu plynu

⚠ **Nebezpečí**
Únik plynu může vést k výbuchům, jež mají za následek nejvážnější poranění.
- Nekuřte! Nepoužívejte otevřený oheň, zabraňte jiskření. Nikdy nezapínejte světla ani elektrické přístroje.
- Uzavřete plynový uzavírací kohout.
- Otevřete okna a dveře.
- Vykažte osoby z nebezpečné oblasti.
- Informujte plynárenskou firmu, podnik zajišťující zásobování elektrickou energií a odborný závod z místa mimo budovu.
- Z bezpečného místa (mimo budovu) nechte přerušit dodávku elektrického proudu do budovy.

Pro vaši bezpečnost (pokračování)

Chování při zápachu spalin

⚠ **Nebezpečí**
Únik spalin může vést k životu nebezpečným otravám.
- Vypněte topné zařízení.
- Vyvětrejte kotelnu.
- Zavřete dveře do obytných místností.

Chování při požáru

⚠ **Nebezpečí**
Při požáru hrozí nebezpečí popálení a výbuchu.
- Vypněte topné zařízení.
- Uzavřete uzavírací ventily v palivovém potrubí.
- Používejte přezkoušený hasicí přístroj požární třídy ABC.

Chování v případě úniku vody ze zařízení

⚠ **Nebezpečí**
Při úniku vody ze zařízení hrozí nebezpečí zasažení elektrickým proudem.
- Vypněte topné zařízení na externím odpojovacím zařízení (např. pojistková skříň, domovní rozdělení proudu).
- Informujte svou specializovanou firmu.

Chování při poruchách topného zařízení

⚠ **Nebezpečí**
Hlášení poruchy upozorňují na závady topného zařízení. Neodstraněné poruchy mohou mít životu nebezpečné následky.
Hlášení poruchy nepotvrzujte několikrát během krátké doby. Kontaktujte odbornou firmu, která provede analýzu příčiny a odstraní závadu.

Požadavky na místo instalace

⚠ **Nebezpečí**
Uzavřené otvory pro přiváděný vzduch způsobují neodstatek spalovacího vzduchu. Díky tomu pak dochází k nedokonalému spalování a tvorbě životu nebezpečného oxidu uhelnatého.
Nezastavujte nebo nezavírejte otvory přívodu vzduchu, jež jsou k dispozici.
Neprovádějte dodatečné změny stavebních podmínek, které by mohly mít vliv na bezpečný provoz (např . instalace vedení, kryty nebo dělicí stěny).

⚠ **Nebezpečí**
Lehce zápalné kapaliny a materiály (např . benzín, rozpouštědla a čisticí prostředky, barvy nebo papír) mohou způsobit vzněty a požáry. Takové látky neskladujte a nepoužívejte v kotelně resp. v bezprostřední blízkosti topného zařízení.

! Pozor
Nepřípustné okolní podmínky mohou způsobit poškození topného zařízení a ohrozit jeho bezpečný provoz.
- Zajistěte teplotu okolního prostředí vyšší 0 °C a nižší než 35 °C.
- Zabraňte znečištění vzduchu halogenovými uhlovodíky (obsaženy např. . v barvách, rozpouštědlech a čisticích prostředcích) i přílišnému hromadění prachu (např . v důsledku broušení).
- nedopusťte trvale vysokou vlhkost vzduchu (např. v důsledku neustálého sušení prádla).

6150463

Pro vaši bezpečnost (pokračování)

Přístroje na odvod odpadního vzduchu

Při provozu přístrojů s otvory pro odpadní vzduch vedoucími do volného prostoru (odsávače par, zařízení na odvod odpadního vzduchu, klimatizace) může při odsávání dojít ke vzniku podtlaku. Při současném provozu topného kotle může dojít k vytvoření zpětného proudu spalin.

⚠ **Nebezpečí**
Současný provoz topného kotle s přístroji s odvodem do volného prostoru může zpětný proud spalin způsobit životu nebezpečné otravy. Pro dostatečný přívod spalovacího vzduchu proveďte vhodná opatření. V případě potřeby se obraťte na svou specializovanou topenářskou firmu.

6150463

Obsah

1. Záruka 9

2. Úvodní informace
Symboly 10
Odborné výrazy 10
Stanovený rozsah použití 10
Informace o výrobku 11
Licence softwaru 12
První uvedení do provozu 12
Vaše zařízení je předem nastaveno 12
Užitečné rady k úspoře energie 13
Užitečné rady pro vyšší komfort 13

3. Obsluha
Základy obsluhy 15
- Indikace stavu pomocí Lightguide 15

Indikace na displeji 15
- Indikace Standby 15
- Základní zobrazení 15
- Domovská obrazovka 16

Spínací plochy a symboly 16
- Spínací plochy a symboly v řádku nabídky funkcí Ⓐ 16
- Spínací plochy a symboly funkční oblasti Ⓑ 17
- Spínací plochy a symboly ve funkčním navigačním prostoru Ⓒ 17

Přehled **„hlavní nabídky“** 17
- K dispozici máte menu v **„hlavní nabídce“** 18

Provozní program 19
- Provozní programy pro vytápění místností a přípravu teplé vody 19
- Speciální provozní programy a funkce 19

Postup při nastavování časového programu 19
- Časový program a časové fáze 20
- Nastavení časových fází 20
- Kopírování časového programu na jiné dny v týdnu 21
- Změna časových fází 21
- Vymazání časových fází 21

4. Základní zobrazení
Základní zobrazení **„Topný okruh“** nebo **„Konstantní provoz“** 23
Základní zobrazení **„Teplá voda“** 23
Základní zobrazení **„Energetický cockpit“** 23
- Vyvolání provozních dat k solárnímu zařízení 24
- Vyvolání teplot v zásobníku teplé vody 25
- Vyvolání provozních dat ke zdroji tepla 25
- Dotazování na energetickou bilanci 26

Základní zobrazení **„Oblíbené“** 26
Základní zobrazení **„Přehled systému“** 27

5. Vytápění místností
Volba topného okruhu 28
Nastavení teploty místností pro topný okruh 28
- Nastavení teplotní úrovně pro vytápění místnosti 28

Zapnutí a vypnutí vytápění místností (provozní program) 28
Časový program vytápění místností 29
- Nastavení časového programu 29

Nastavení topné charakteristiky 29
Přechodné přizpůsobení teploty místnosti 30
- Zapnout **„Déle teplo“** 30
- Vypnout **„Déle teplo“** 30

Přizpůsobení teploty místnosti při prodloužené přítomnosti 30
- **„Prázdniny doma“** zapnout 31
- **„Prázdniny doma“** vypnout 31

Úspora energie při dlouhé nepřítomnosti 31
- **„Prázdninový program“** zapnout 32

6150463

Obsah

	■ **„Prázdninový program“** vypnout	32
6. Příprava teplé vody	Teplota teplé vody	33
	Zapnutí nebo vypnutí přípravy teplé vody (provozní program)	33
	Časový program přípravy teplé vody	33
	■ Nastavení časového programu	33
	■ Nastavení časového programu pro komfortní funkci teplé vody	33
	■ Nastavení časového programu pro cirkulační čerpadlo	34
	Jednorázová příprava teplé vody mimo časový program	34
	■ Zapnutí jednorázové přípravy teplé vody	34
	■ Vypnutí jednorázové přípravy teplé vody	34
	Zvýšená hygiena pitné vody	35
	■ Zapnutí zvýšené hygieny pitné vody	35
	■ Vypnutí zvýšené hygieny pitné vody	35
	Zapnutí/vypnutí ochrany proti opaření teplou vodou	35
7. Další nastavení	Blokování obsluhy	36
	■ Odblokování obsluhy	36
	■ Změna hesla pro funkci „Blokování obsluhy“	36
	Nastavení jasu displeje	36
	Zapnutí a vypnutí Lightguide	36
	Nastavení signalizačního tónu spínacích ploch	37
	Zadání názvu topných okruhů	37
	Nastavení **„Čas“** a **„Datum“**	37
	Automatické přestavení **„letní / zimní čas“**	38
	Nastavení **„Jazyk“**	38
	Nastavení **„Jednotky“**	38
	Zadání kontaktních údajů specializované firmy	38
	Nastavení domovské schránky	38
	Nastavení spalného tepla a objemového koeficientu plynu pro výpočet spotřeby	39
	Zapnutí bezdrátového spojení k dálkovému ovládání	39
	Zapnout a vypnout přístup k internetu	39
	■ WiFi, zapnutí nebo vypnutí	39
	■ Vytvoření připojení WiFi	40
	■ Statické IP-adresování	40
	Vypnutí displeje na čištění	40
	Obnovení původního nastavení z výroby	41
8. Dotazování	Vyvolání textů nápovědy	42
	Dotazování na informace	42
	Vyvolání licence pro integrovaný bezdrátový modul	42
	■ Zapnutí přístupového bodu	42
	■ Vyvolání licencí Open-Source	42
	■ Software třetí strany	43
	Dotazování na hlášení údržby	43
	■ Vyvolání servisního hlášení	44
	Dotazování na hlášení o poruchách	44
	■ Vyvolání hlášení poruch	44
	■ Odblokování hořáku při poruše hořáku	45
	Dotazování na seznamy hlášení	45
9. Kontrolní provoz pro kominíka		46
10. Vypínání a zapínání	Vypnutí zařízení	47
	■ Vypnutí výroby tepla s ochranou před mrazem (**„vypínací provoz“**)	47
	■ Vypnutí výroby tepla bez ochrany před mrazem	47
	Zapnutí zařízení	48
11. Co je třeba dělat?	V místnostech je příliš chladno	50

Obsah (pokračování)

V místnostech je příliš teplo 51
Není teplá voda 51
Teplá voda je příliš horká 51
Zobrazí se **„Porucha“** 52
🔧 a **„Údržba“** se zobrazí 52
Zobrazí se **„Zablokovaná obsluha“** 52
Zobrazí se **„Externí zapojení“** 52

12. Preventivní údržba

Čištění 53
Inspekce a údržba 53
- Zařízení 53
- Zásobník teplé vody 53
- Pojistný přetlakový ventil (zásobník TUV) 53
- Filtr pitné vody (je-li k dispozici) 53

Poškozené připojovací kabely 54

13. Příloha

Přehled **„Hlavní nabídka“** 55
Vysvětlení odborných výrazů 59
- Vypínací provoz 59
- Provoz se sníženou teplotou (redukovaný topný provoz) 59
- Provedení zařízení 59
- Provozní program 59
- Provozní stav 59
- Způsob provozu 59
- Rozšiřovací sada směšovače 59
- Vysoušení podlahového potěru 59
- Podlahové vytápění 60
- Topný provoz 60
- Topná charakteristika 60
- Topný okruh 62
- Čerpadlo topného okruhu 62
- Směšovač 62
- Noční pokles 63
- Provoz závislý na vzduchu v místnosti 63
- Provoz nezávislý na vzduchu v místnosti 63
- Teplota místnosti 63
- Teplota vratné větve 63
- Pojistný ventil 63
- Čerpadlo solárního okruhu 63
- Požadovaná teplota 63
- Letní provoz 63
- Nabíjecí čerpadlo zásobníku 64
- Požadovaná teplota 64
- Filtr pitné vody 64
- Teplota přívodní větve 64
- Ekvitermně řízený provoz 64
- Časový program 64
- Cirkulační čerpadlo 64

Upozornění k likvidaci 64
- Likvidace obalu 64
- Definitivní odstavení z provozu a likvidace topného zařízení 65

14. Seznam hesel 66

Záruka

Výrobce neručí za ušlý zisk, nerealizované úspory, bezprostřední nebo nikoli bezprostřední následné škody, které vyplynou z používání rozhraní WiFi nebo příslušných internetových servisů, zabudovaných do zařízení. Výrobce rovněž tak neručí za škody při nepřiměřeném použití.
Ručení je omezeno na typickou škodu v případě mírně nedbalého porušení některé z hlavních smluvních povinností, jejímž naplněním je řádné uskutečnění smlouvy teprve umožněno.
Omezení ručení nemá uplatnění, pokud byla škoda způsobena záměrně nebo hrubou nedbalostí nebo pokud existuje nutné ručení v souladu se zákonem o ručení za výrobek.

Platí obecné prodejní podmínky firmy Viessmann, které už jsou obsaženy v aktuálních cenících Viessmann.
Při použití aplikace Viesmann platí příslušné předpisy o ochraně údajů a podmínky používání. Oznámení Push a e-mail jsou službami poskytovatelů sítí, za něž firma Viessmann neručí. V tomto případě platí obchodní podmínky příslušného provozovatele sítě.

6150463

Symboly

Symbol	Význam
	Odkaz na jiný dokument s podrobnými informacemi
	Pracovní krok ve vyobrazeních: Číslování odpovídá pořadí kroků pracovního procesu.
	Výstraha před věcnými škodami a škodami na životním prostředí
	Prostor vedoucí napětí
	Obzvláště dodržovat.
	▪ Součástka musí slyšitelně zapadnout. nebo ▪ Akustický signál
	▪ Nasaďte novou součástku. nebo ▪ Ve spojení s nástrojem: Vyčistěte topnou plochu.
	Součástku odborně zlikvidujte.
	Součástku odevzdejte na vhodném sběrném místě. Součástku **nelikvidujte** v domovním odpadu.

Odborné výrazy

Pro lepší pochopení funkce vaší regulace jsou některé odborné výrazy vysvětleny podrobněji. Tyto informace najdete v kapitole „Vysvětlení odborných výrazů“ v příloze.

Stanovený rozsah použití

Přístroj se smí podle zamýšleného používání instalovat a provozovat v uzavřených topných systémech dle ČSN EN 12828 se zohledněním příslušných montážních, servisních návodů a návodu k použití. Je určen výhradně k ohřevu topné vody v kvalitě pitné vody.

Použití ve shodě s ustanovením předpokládá, že byla provedena pevná instalace ve spojení se schválenými součástkami specifickými pro zařízení.

Komerční nebo průmyslové použití k jinému účelu než pro vytápění budov nebo k ohřevu pitné vody platí jako použití odporující stanovenému účelu použití.

Použití přesahující tento rámec musí být výrobcem schváleno případ od případu.

6150463

Stanovený rozsah použití (pokračování)

Nesprávné použití přístroje resp. neodborná obsluha (např. otevřením přístroje provozovatelem zařízení) je zakázáno a vede k vyloučení ze záruky. Chybné použití je také tehdy, pokud jsou součásti topného systému pozměněny v jejich funkci ve shodě s ustanovením (např. uzavřením vedení spalin a přiváděného vzduchu).

Informace o výrobku

Regulace je regulací kotlů a topných okruhů pro následující způsoby provozu:
- Ekvitermně řízený provoz
- Konstantní provoz
- Provoz řízený teplotou místnosti

Vaše topenářská firma konfiguruje způsob provozu při uvedení do provozu příslušně podle vašeho topného zařízení. Tento provozní návod popisuje všechny 3 způsoby provozu.

Ekvitermně řízený provoz

Obr. 1

U ekvitermně řízeného provozu je výše výstupní teploty regulována podle venkovní teploty. Čím nižší je venkovní teplota, tím vyšší je výstupní teplota. Díky tomu je během chladných dní dodáno více tepla pro vytápění místností než během teplých dní.
V ekvitermně řízeném provozu lze s regulací ovládat 1 topný okruh bez směšovače a až 2 topné okruhy se směšovačem.

Konstantní provoz

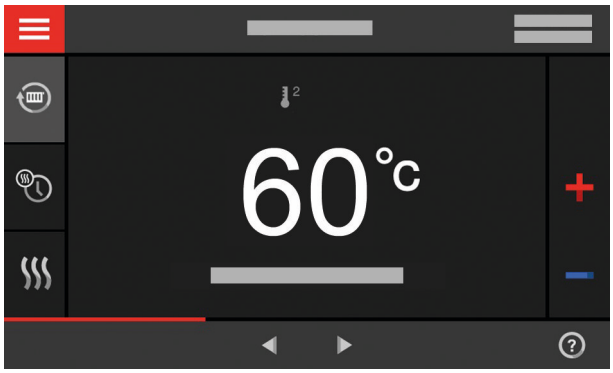

Obr. 2

V konstantním provozu dodává zdroj tepla nezávisle na venkovní teplotě topnou vodu s konstantní teplotou přívodní větve.
V konstantním provozu lze s regulací ovládat 1 topný okruh bez směšovače a až 2 topné okruhy se směšovačem.

Provoz řízený teplotou místnosti

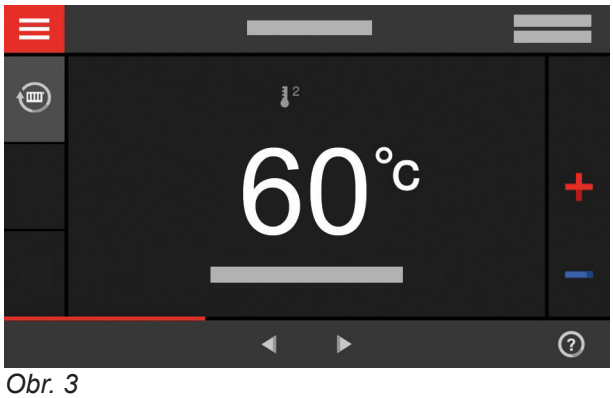

Obr. 3

V provozu řízeném teplotou místnosti bude vytápění místnosti v závislosti na teplotě zapnuto nebo vypnuto. Skutečná výstupní teplota je přitom konstantní.
V provozu řízeném teplotou místnosti lze regulací 1 ovládat topný okruh bez směšovače.

Informace o výrobku (pokračování)

Obsluha

Regulace je integrovaná ve zdroji tepla a reguluje všechny funkce zařízení. Regulace se obsluhuje přes 7 palcový barevný dotykový displej.
V regulaci je integrován bezdrátový modul. Takto lze zařízení ovládat rovněž dálkově přes internet pomocí aplikace.

V ekvitermně řízeném provozu můžete nastavit některé funkce pomocí dálkového ovládání, v provozu řízeném teplotou místnosti pomocí regulátoru teploty místnosti.

Licence softwaru

Tento výrobek obsahuje cizí software včetně softwaru Open-Source. Při dodržování příslušných licenčních podmínek máte oprávnění k užívání tohoto cizího software.

- Licence pro integrovaný bezdrátový modul: viz strana 42.
- Licence pro obslužnou jednotku: viz strana 42.

První uvedení do provozu

První uvedení do provozu a přizpůsobení přístroje místním a stavebním podmínkám a poučení o správné obsluze, musí provést specializovaná firma.

Jako provozovatel jste povinen neprodleně oznámit zřízení topného zařízení obvodnímu reviznímu technikovi spalinových cest, do jehož kompetence spadá vaše nemovitost. Revizní technik spalinových cest vám rovněž podá informace o svých dalších činnostech na vašem spalovacím zařízení (např. pravidelná měření, čištění).

Vaše zařízení je předem nastaveno

Vaše topné zařízení je přednastaveno z výroby a po uvedení do provozu specializovanou firmou připraveno k těmto druhům provozu:

Vytápění místností při ekvitermně řízeném provozu
- Mezi **06:00 a 22:00 hod** jsou místnosti vytápěny na **„požadovanou teplotu místnosti“** 20 °C (standardní teplota místnosti).
- Mezi **22:00 a 06:00 hod** jsou místnosti vytápěny na **„požadovanou teplotu místnosti redukovanou o“** 3 °C (redukovaná teplota místnosti, ochrana před mrazem).

Vytápění místností při konstantním provozu
- Mezi **06:00 a 22:00 hodin** je požadovaná teplota přívodní větve 60 °C (**„Standardní požadovaná teplota přívodní větve“**)
- Mezi **22:00 a 06:00 hodin** je požadovaná teplota přívodní větve 50 °C (**„Snížená požadovaná teplota přívodní větve“**, ochrana před mrazem)

Vytápění při provozu řízeném teplotou místnosti
- Místnosti jsou vytápěny podle nastavení na vašem regulátoru teploty místnosti.

Příprava teplé vody
- Mezi **05:30 a 22:00 hod.** probíhá ohřev pitné vody na 50 °C **„Požadovaná teplota teplé vody“**. Má-li vaše zařízení cirkulační čerpadlo, je toto čerpadlo zapnuté.
- V době od **22:00 do 05:30 hodin** se zásobník teplé vody nedohřívá. Má-li vaše zařízení cirkulační čerpadlo, je toto čerpadlo vypnuté.
  Upozornění
  *Příprava teplé vody zahájena před **22:00 hodinou** zůstává zapnutá, dokud se nedosáhne požadované teploty teplé vody.*

Ochrana před mrazem
- Protimrazová ochrana zdroje tepla a příp. zásobníku teplé vody je zajištěna.

Přepínání letního a zimního času
- Tato změna nastavení probíhá automaticky.

Datum a čas
- Datum a hodinový čas nastaví vaše odborná firma.

Veškerá nastavení můžete podle svého přání kdykoliv individuálně změnit.

6150463

Vaše zařízení je předem nastaveno (pokračování)

Výpadek proudu
Při výpadku proudu zůstanou všechna nastavení zachována.

Užitečné rady k úspoře energie

Úspora energie při vytápění místnosti

- Místnosti nepřetápějte. Každý stupeň, o který je pokojová teplota nižší, ušetří až 6 % nákladů na topení.
  Ekvitermně řízený provoz a provoz řízený teplotou místnosti:
  Nenastavujte standardní teplotu v místnosti (**„Požadovaná teplota místnosti“**) výše než 20 °C: viz strana 28.
- Vytápějte vaše místnosti v noci nebo v pravidelných nepřítomnostech s redukovanou teplotou:
  - Ekvitermně řízený provoz:
    Redukovaná teplota místnosti
  - Konstantní provoz a provoz řízený teplotou místnosti:
    Redukovaná teplota přívodní větve

  Nastavte za tím účelem časový program pro vytápění místnosti (**„Čas. program vytápění“**): Viz strana 29.
  V provozu řízeném teplotou místnosti můžete nastavit časový program vytápění místnosti jen na svém regulátoru teploty místností.
  Návod k použití regulátoru teploty místností
- Pro vypnutí nepotřebných funkcí (např. vytápění místností v létě) nastavte provozní program **„Vypínací provoz“** pro příslušné topné okruhy: viz strana 28.
- Pouze při provozu v závislosti na venkovní teplotě: Chystáte-li se odcestovat, nastavte **„Prázdninový program“**: viz strana 31.
  Po dobu vaší nepřítomnosti bude teplota místností snížena a příprava teplé vody vypnuta.

Úspora energie při přípravě teplé vody

- Ohřívejte teplou vodu v noci nebo při pravidelné nepřítomnosti na nižší teplotu. Nastavte za tímto účelem časový program pro přípravu teplé vody: viz strana 33.
- Zapněte cirkulaci teplé vody jen v časových intervalech, v nichž pravidelně odebíráte teplou vodu. Nastavte za tímto účelem časový program pro cirkulační čerpadlo: viz strana 34.

Podrobnější informace o dalších funkcích pro úsporu energie vám poskytne vaše topenářská firma.

Užitečné rady pro vyšší komfort

Více pohodlí ve vašich prostorách

- Nastavte si komfortní teplotu: viz strana 28.
- Nastavte časový program pro vaše topné okruhy tak, aby vaše komfortní teplota byla automaticky docílena, když jste doma: viz strana 29.
  V provozu řízeném teplotou místnosti můžete nastavit časový program vytápění místnosti jen na svém regulátoru teploty místností.
- Pouze u ekvitermně řízeného provozu:
  Nastavte chladicí charakteristiky tak, aby vaše místnosti byly po celý rok vytápěny na vaši komfortní teplotu: viz strana 29.
- Jen u ekvitermně řízeného provozu a konstantního provozu:
  Pokud krátkodobě potřebujete vyšší teplotu místnosti, nastavte funkci **„Déle teplo“**: viz strana 30.
  Příklad: Pozdě večer se přes časový program nastaví redukovaná teplota. Vaše návštěva se zdrží déle.
- Pouze u ekvitermně řízeného provozu:
  Pokud jste v bytě déle přítomni než je zvykem, nastavte funkci **„Prázdniny doma“** : viz strana 30.
  Např. ve sváteční dny a pokud mají děti školní prázdniny.

Užitečné rady pro vyšší komfort (pokračování)

Příprava teplé vody podle potřeby

- Nastavte časový program přípravy teplé vody tak, abyste měli podle svých zvyklostí k dispozici vždy dostatek teplé vody: viz strana 33.
  Příklad: Potřebujete ráno více teplé vody než přes den.
- Nastavte časový program cirkulačního čerpadla tak, abyste měli v časech častějšího odběru teplé vody v kohoutcích teplou vodu vždy ihned k dispozici: viz strana 34.
- Pokud krátkodobě potřebujete vyšší teplotu teplé vody, nastavte funkci „Jednorázová příprava teplé vody mimo časový program“: viz strana 34.

Základy obsluhy

Dotykový displej

Všechna nastavení Vašeho zařízení můžete provádět centrálně na regulaci.
Regulace je vybavena **dotykovým displejem**. Pro nastavení a dotazování stiskněte odpovídající spínací plochy.

Dálkové ovládání pro ekvitermně řízený provoz

Jsou-li ve Vašich místnostech nainstalována dálková ovládání, můžete také provést nastavení na dálkovém ovladači.

Návod k použití dálkového ovládání

Regulátor teploty místností při provozu řízeném teplotou místnosti

Pokud je ve vašem bytě nainstalován regulátor teploty místnosti, můžete provést některá nastavení na vašem regulátoru teploty místnosti.

Návod k použití regulátoru teploty místností

Indikace stavu pomocí Lightguide

V závislosti na zdroji tepla se na dolním nebo horním okraji displeje regulace během provozu zobrazuje červený světelný pásek (Lightguide).

Význam indikace:
- Lightguide pulzuje pomalu:
  Displej se nachází v pohotovosti.
- Lightguide trvale svítí:
  Slouží regulaci. Každý postup zadání se potvrdí krátkým blikáním.
- Lightguide bliká rychle:
  Na zařízení se vyskytla porucha.

Upozornění
Můžete vypnout Lightguide. Viz strana 36.

Indikace na displeji

Indikace Standby

Po delší přestávce obsluhy přepíná indikace nejprve na **Indikaci Standby**.

Za několik málo minut se vypne osvětlení displeje.

Obr. 4

Základní zobrazení

V základních zobrazeních jsou vám k dispozici nejdůležitější nastavení a dotazy.

Pomocí tlačítek ◀ ▶ můžete zvolit následující základní indikace:
- Topný okruh nebo Konstantní provoz
- Teplá voda
- Energetický cockpit

6150463

Indikace na displeji (pokračování)

- Oblíbení
- Přehled systému

Další informace k základnímu zobrazení: viz od strany 23.

Domovská obrazovka

Po zapnutí nebo aktivaci regulace se zobrazí domovská obrazovka.
Ve stavu při dodání se domovská obrazovka zobrazí jako základní zobrazení **„Topný okruh“** nebo **„Konstantní provoz“**. Indikace je závislá na způsobu provozu (ekvitermně řízený provoz, konstantní provoz, provoz řízený teplotou místnosti). Pro domovskou obrazovku můžete stanovit jiné základní zobrazení: viz strana 38.

Domovskou obrazovku vyvoláte následovně:
- Indikátor pohotovostního stavu je aktivní:
  Dotkněte se někde displeje.
- Nacházíte se v **„Hlavní nabídce“**:
  Dotkněte se ⌂.

Upozornění
Obsluhu pro domovskou obrazovku můžete zablokovat: viz strana 36.
V tom případě nebudete moci provádět nastavení ani na domovské obrazovce, ani v hlavní nabídce.
*Zobrazí se **„Zablok. obsluha“**.*

Spínací plochy a symboly

Obr. 5 Příklad: ekvitermně řízený provoz

Ⓐ Řádek nabídky funkcí
Ⓑ Funkční oblast
Ⓒ Navigační prostor

Upozornění
V provozu řízeném teplotou místnosti nejsou některé funkce k dispozici. Tyto funkce lze popř. nastavit na regulátoru teploty místností, např. Časový program vytápění místností.

Spínací plochy a symboly v řádku nabídky funkcí Ⓐ

Upozornění
V provozu řízeném teplotou místnosti nejsou všechny spínací plochy a symboly k dispozici, např. Volba topného okruhu.

☰	Vyvoláte **„hlavní nabídku“**.
„Topný okruh ...“	Zvolíte příslušný topný okruh. ***Upozornění*** *Volba je dostupná pouze tehdy, pokud jsou na vašem zařízení dostupné různé topné okruhy.*

6150463

Spínací plochy a symboly (pokračování)

Systémová data:
- Datum
- Čas

Rozhraní:
- Žádný přenos dat
- Žádné spojení s Wi-Fi
- Navazování spojení
- Porucha komunikace
- WiFi připojení je aktivní (velmi malá kvalita příjmu).
- WiFi připojení je aktivní (malá kvalita příjmu).
- WiFi připojení je aktivní (střední kvalita příjmu).
- WiFi připojení je aktivní (vysoká kvalita příjmu).

Spínací plochy a symboly funkční oblasti Ⓑ

Spínací plochy k základnímu zobrazení: viz od strany 23.

Upozornění
- *Příslušné spínací plochy a symboly jsou závislé na způsobu provozu: ekvitermně řízený provoz, konstantní provoz, provoz řízený teplotou místnosti.*
- *Symboly nejsou zobrazeny trvale, ale v závislosti na provedení topného zařízení a jeho provozním stavu.*

Symboly
- Ochrana před mrazem je aktivní.
- [1] Vytápění místností na redukovanou teplotu v ekvitermně řízeném provozu
  Vytápění místností na redukovanou teplotu v konstantním provozu nebo ekvitermně řízeném provozu
- [2] Vytápění místností na normální teplotu místnosti v ekvitermně řízeném provozu
  Vytápění místností na normální teplotu v konstantním provozu nebo ekvitermně řízeném provozu
- [3] Jen u ekvitermně řízeného provozu a konstantního provozu:
  Vytápění místností s komfortní teplotou místnosti v ekvitermně řízeném provozu
  Vytápění místností s komfortní teplotou přívodní větve v konstantním provozu
- Jen u ekvitermně řízeného provozu a konstantního provozu:
  Prázdninový program je zapnutý.
- Jen u ekvitermně řízeného provozu a konstantního provozu:
  Je zapnutý program Prázdniny doma.

Spínací plochy a symboly ve funkčním navigačním prostoru Ⓒ

Upozornění
Příslušné spínací plochy a symboly jsou v závislosti na způsobu provozu: ekvitermně řízený provoz, konstantní provoz, provoz řízený teplotou místnosti

- Dostanete se zpět na domovskou obrazovku.
- V nabídce se vrátíte o jeden krok zpět.
  Nebo
  Předčasně ukončíte započaté nastavení.
- WiFi je vypnutý: viz strana 39.
- Potvrdíte změnu.
- Provedete změnu v nabídce.
- Vyvoláte text nápovědy.
- Vyvoláte hlášení.
- Vyvoláte požadovaný časový úsek pro energetickou bilanci.
  Další údaje: viz strana 26.
- Listujete v nabídce.
  Nebo
  Přepněte k oblastem indikace, např. k **„Přehledu systému“**.

Upozornění
*Pokud se v navigačním prostoru zobrazí **„DEMO“**, neprobíhá vytápění místností, žádná příprava teplé vody a žádná ochrana před mrazem.*

Přehled „hlavní nabídky“

V **„hlavní nabídce“** můžete provést a vyvolat **všechna** nastavení z rozsahu funkcí regulace.

6150463

Přehled „hlavní nabídky“ (pokračování)

Obr. 6

„Hlavní nabídku“ vyvoláte následovně:
- Při aktivním spořiči displeje:
  Dotkněte se někde displeje a poté klikněte na ☰.
- Nacházíte se na domovské obrazovce:
  Dotkněte se ☰.
- Nacházíte-li se v některé z nabídek:
  Dotkněte se ⌂ a poté ☰.

K dispozici máte menu v „hlavní nabídce“

Upozornění
Příslušné spínací plochy a symboly jsou závislé na způsobu provozu: ekvitermně řízený provoz, konstantní provoz, provoz řízený teplotou místnosti.

„Topení“
Pro další nastavení k vytápění místnosti, např. požadované teploty.
Další údaje: viz strana 28.

„Kontrolní provoz“
Pouze pro kominíky
Další údaje: viz strana 46.

„Teplá voda“
Pro nastavení přípravy teplé vody, např. pro **„Teplota teplé vody“**.
Další údaje: viz strana 33.

„Nastavení“
Např. Nastavení obrazovky
Další údaje: viz strana 36.

„Informace“
K dotazování na provozní data
Další údaje: viz strana 42.

Jen u ekvitermně řízeného provozu a konstantního provozu:
„Prázdninový program“
Funkce úspory energie **„Prázdninový program“**
Další údaje: viz strana 31.

Jen u ekvitermně řízeného provozu a konstantního provozu:
„Prázdniny doma“
Funkce **„Prázdniny doma“**
Další údaje: viz strana 30.

„Seznamy hlášení“
K vyvolání všech hlášení
Další údaje ke hlášením: viz strana 43, 44 a 45.

„Servis“
Pouze pro odborné pracovníky

Přehled nabídky těchto funkcí najdete na straně 55.

6150463

Provozní program

Provozní programy pro vytápění místností a přípravu teplé vody

Upozornění
Provozní programy pro vytápění místností a přípravu teplé vody můžete nastavit nezávisle na sobě.

Na displeji se zobrazí symbol	Provozní program	Funkce
Vytápění místností		
	„Topení“	Místnosti napojené na zvolený topný okruh jsou vytápěny podle zadané požadované teploty místnosti nebo podle teploty přívodní větve a časového programu (viz kap. „Vytápění místnosti“). ***Upozornění*** *Časový program pro vytápění místností lze nastavit v provozu řízeném teplotou místnosti jen na regulátoru teploty místnosti: viz návod k použití regulátoru teploty místností.*
	„Vypínací provoz“	▪ Žádné vytápění místností ▪ Ochrana zdroje tepla před mrazem je aktivní.
Příprava teplé vody		
	„Teplá voda“ „ZAP.“	Teplá voda je ohřívána na zadanou teplotu teplé vody a podle nastaveného časového programu (viz kap. „Příprava teplé vody“).
	„Teplá voda“ „VYP.“	▪ Žádný ohřev teplé vody ▪ Ochrana zásobníku teplé vody před mrazem je aktivní.

Speciální provozní programy a funkce

- **„Vysuš. potěru“**
  Tuto funkci aktivuje vaše topenářská firma. Potěr bude v závislosti na stavebním materiálu vysoušen podle pevně stanoveného časového programu (profil závislosti teploty na čase). Vaše nastavení pro vytápění místností nebudou v době vysoušení podlahového potěru účinná (max. 32 dní). Neprobíhá příprava teplé vody. Funkci **„Vysuš. potěru“** může změnit nebo vypnout váš topenář.
- **„Externí zapojení“**
  Provozní program, který je nastaven na regulaci, byl přepnut externím spínačem, např. rozšíření EM-EA1 (elektronický modul DIO). Jakmile je aktivní externí zapojení, nemůžete provozní program měnit přes regulaci.
- Jen u ekvitermně řízeného provozu a konstantního provozu:
  „Prázdninový program“: viz strana 31.
- Jen u ekvitermně řízeného provozu a konstantního provozu:
  „Prázdniny doma“: viz strana 30.

Upozornění
Speciální provozní programy a funkce se zobrazují střídavě s teplotou místnosti nebo teplotou přívodní větve zdroje tepla.
*V hlavní nabídce můžete v rámci funkce **„Informace“** vyvolat nastavený provozní program: viz strana 42.*

Postup při nastavování časového programu

Následně bude vysvětlen postup při nastavování časového programu. Zvláštnosti jednotlivých časových programů viz příslušné kapitoly.

6150463

Postup při nastavování časového programu (pokračování)

Časový program a časové fáze

V tzv. časových programech máte možnost stanovit, jak se má vaše topné zařízení v kterou denní dobu chovat. Proto rozdělíte den na úseky nazývané **časové fáze**. V rámci těchto časových fází a mimo ně jsou aktivní rozdílné teplotní úrovně.

Časový program můžete nastavit pro následující funkce:

Funkce	Teplotní úroveň	
	Během časové fáze	**Mimo časovou fázi**
Vytápění místností	Ekvitermně řízený provoz: Vaše místnosti jsou vytápěny na standardní teplotu místnosti nebo komfortní teplotu místnosti.	Vaše místnosti jsou vytápěny na redukovanou teplotu.
	Konstantní provoz: Vaše místnosti jsou vytápěny na standardní výstupní teplotu nebo komfortní výstupní teplotu.	Vaše místnosti jsou vytápěny na redukovanou výstupní teplotu.
	Provoz řízený teplotou místnosti: Časový program pro vytápění místností lze nastavit jen na regulátoru teploty místnosti. Návod k použití regulátoru teploty místností	
Příprava teplé vody	Příprava teplé vody je nastavena. Pitná voda v zásobníku teplé vody se ohřeje na požadovanou teplotu teplé vody.	Ohřev vody je vypnutý.
Cirkulační čerpadlo	Cirkulační čerpadlo je zapnuté.	Cirkulační čerpadlo je vypnuté.

- Časové programy můžete nastavit zcela **individuálně**: pro všechny dny v týdnu stejně, nebo pro každý den jinak.
- V hlavní nabídce se můžete v rámci ⓘ **„Informací“** dotazovat na časové programy: viz od strany 42.

Nastavení časových fází

Vysvětlení postupu na příkladu vytápění místností pro topný okruh 1 v ekvitermně řízeném provozu.

V každém **„časovém programu“** můžete nastavit až 4 časové fáze.
Pro každou z nich musíte nastavit dobu zahájení **„začátek“** a dobu ukončení **„konec“**.

Příklad:
„Časový program“ pro den v týdnu **„Pondělí“** pro **„Topný okruh 1“**
- Časová fáze 1:
  06:30 až 12:00 hodin se standardní teplotou v místnosti
- Časová fáze 2:
  15:00 až 20:00 hodin s komfortní teplotou místnosti

Mezi těmito časovými fázemi probíhá vytápění místností na redukovanou teplotu.

Dotkněte se těchto spínacích ploch:

1. **„Topný okruh 1 ⌄“** v řádku nabídky funkcí
2.
3. **„Po“**
4.
5. ⌃ ⌄ pro **„začátek“** a **„konec“** časové fáze 1.
   Pruh v časovém grafu bude přizpůsoben.
6. **„Standardní“** na volbu standardní teploty místnosti.
7. + na přidání časové fáze 2.

6150463

Postup při nastavování časového programu (pokračování)

8. ∧ ∨ pro **„začátek“** a **„konec“** časové fáze 2.

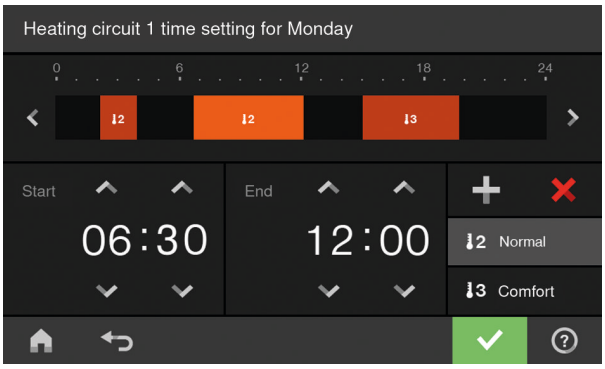

Obr. 7

Pruhy v časovém grafu jsou upraveny.

9. „3“ **„Komfort“** pro volbu komfortní teploty místnosti.
10. ✓ k potvrzení
11. ⌂ pro opuštění **„časového programu“**.

Kopírování časového programu na jiné dny v týdnu

Vysvětlení postupu na příkladu vytápění místností pro topný okruh 1 v ekvitermně řízeném provozu.

Příklad:
Chtěli byste přenést **„časový program“** pro **„pondělí“** na **„čtvrtek“** a **„pátek“**.

Dotkněte se těchto spínacích ploch:

1. **„Topný okruh 1 ∨“** v řádku nabídky funkcí
2.
3. **„Po“**
4.
5. **„Čt“**, **„Pa“**
6. ✓ k potvrzení
7. ⌂ pro opuštění časového programu.

Změna časových fází

Vysvětlení postupu na příkladu vytápění místností pro topný okruh 1 v ekvitermně řízeném provozu.

Příklad:
Chcete pro den v týdnu **„Pondělí“** změnit okamžik zahájení **„Začátek“** pro časovou fázi 2 na 19:00 hodin.

Dotkněte se těchto spínacích ploch:

1. **„Topný okruh 1 ∨“** v řádku nabídky funkcí
2.
3. **„Po“**
4.
5. › pro časovou fázi 2
6. ∨ pro dobu zahájení časové fáze 2.
   Pruh v časovém grafu bude přizpůsoben.
7. ▪ „2“ **„standard“** pro standardní teplotu místnosti nebo
   ▪ „3“ **„komfort“** pro komfortní teplotu místnosti
8. ✓ k potvrzení
9. ⌂ pro opuštění časového programu.

Vymazání časových fází

Vysvětlení postupu na příkladu vytápění místností pro topný okruh 1 v ekvitermně řízeném provozu.

Příklad:
Chcete pro **pondělí** vymazat časovou fázi 2.

Dotkněte se těchto spínacích ploch:

1. **„Topný okruh 1 ∨“** v řádku nabídky funkcí
2.

Postup při nastavování časového programu (pokračování)

3. **„Po“** pro požadovaný den
4. ✎
5. › pro časovou fázi 2
6. ✕ pro vymazání časové fáze.
7. ✓ k potvrzení
8. ⌂ pro opuštění časového programu.

Základní zobrazení „Topný okruh“ nebo „Konstantní provoz“

V základní indikaci **„Topný okruh“** nebo **„Konstantní provoz“** můžete provádět a vyvolat nejčastěji používaná nastavení:

+ Hodnotu teploty místnosti zvyšujete v ekvitermně řízeném provozu.
  Hodnotu teploty přívodní větve zvyšujete v konstantním provozu nebo v ekvitermně řízeném provozu.
− Hodnotu teploty místnosti snižujte v ekvitermně řízeném provozu.
  Hodnotu teploty přívodní větve snižujete v konstantním nebo ekvitermně řízeném provozu.
Pro topný okruh nastavte provozní program **„Topení“**.
Nastavte **„Vyp. provoz“**.
Jen u ekvitermně řízeného provozu a konstantního provozu:
  Zapněte nebo vypněte funkci **„Déle teplo“**.
Jen u ekvitermně řízeného provozu a konstantního provozu:
  Vyvolejte pro vytápění místností **„Čas.program vytápění“**.

Indikace teploty zobrazuje nastavenou požadovanou teplotu místnosti (např. 20 °C) nebo požadovanou teplotu přívodní větve (např. 60 °C) pro aktuální časovou fázi.

Základní zobrazení „Teplá voda“

Obr. 8

V základní indikaci **„Teplá voda“** můžete provádět a kontrolovat nejčastěji používaná nastavení:

+ Zvyšují hodnotu teploty teplé vody.
− Snižují hodnotu teploty teplé vody.
Nastavte **„Teplá voda“ „ZAP“** /**„Teplá voda“ „VYP“**.
Vyvoláte **„Časový program teplá voda“**.
Zapněte nebo vypněte jednorázovou přípravu teplé vody.

Základní zobrazení „Energetický cockpit“

Při prvním vyvolání přehledu spotřeby energie se zobrazí informace.

- Pokud informaci potvrdíte pomocí ✓, přehled spotřeby energie se otevře. Po opětovném vyvolání přehledu spotřeby energie se informace nezobrazí.
- Pokud zvolíte zrušit, zobrazí se informace při příštím vyvolání přehledu spotřeby energie znovu.

Základní zobrazení „Energetický cockpit“ (pokračování)

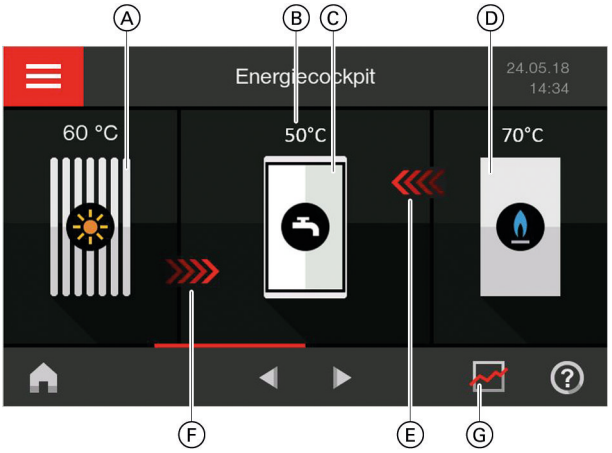

Obr. 9

Ⓐ Solární kolektor s kolektorem teploty
Ⓑ Teplota teplé vody
Ⓒ Zásobník teplé vody
Ⓓ Topný kotel s teplotou přívodní větve
Ⓔ Ohřev zásobníku teplé vody topným kotlem je aktivní (červená šipka)
Ⓕ Ohřev zásobníku teplé vody solárním zařízením je aktivní (červená šipka)
Ⓖ Dotazování energetické bilance

V **„energetickém cocpitu“** získáte názorné informace o energetické situaci topného zařízení.
Stávající součásti v zařízení budou graficky zobrazeny. Některé informace o součástech jsou rovněž zobrazeny v základní indikaci. Pro obdržení dalších informací klikněte na příslušnou součást.
Příslušné spínací plochy a symboly, které jsou k dispozici závisí na provedení zařízení.

V základním zobrazení **„Energetický cockpit“** můžete vyvolat následující informace:

Vyvoláte provozní data k solárnímu zařízení.
Další údaje: viz strana 24..

Vyvoláte teploty v zásobníku teplé vody.
Další údaje: viz strana 25..

Vyvoláte provozní data ke zdroji tepla.
Další údaje: viz strana 25.

Vyvoláte energetickou bilanci.
Další údaje: viz strana 26.

Animovaný symbol:
Ohřev zásobníku teplé vody solárním zařízením nebo zdroj tepla je aktivní.

Vyvolání provozních dat k solárnímu zařízení

Můžete se dotazovat na následující provozní údaje:
- Výtěžek sol. energie(Přehled solární energie): Viz následující kapitola
- Celková vyrobená Solární energie
- Provozní doba Čerpadlo solár. okruhu
- Provozní stav Čerpadlo solár. okruhu
- Potlačení dohřevu
- Solární stagnace
- Oběhové čerpadlo solárního zařízení
- TS3: Teplota akumulačního zásobníku
- TS4: Teplota vratné větve topného okruhu
- Solární podpora vytápění
- TS3: Předehřívání pitné vody

Poklepejte na následující spínací plochy:

1. Popř.◀ ▶ pro základní zobrazení **„Energetický cockpit“**
2.
3. ∧ ∨ k volbě požadovaného dotazu

Dotazování na výtěžek solární energie

Můžete vyvolat energii vyrobenou vaším solárním zařízením. Hodnoty jsou zobrazovány v kilowatthodinách.

Poklepejte na následující spínací plochy:

1. Popř.◀ ▶ pro základní zobrazení **„Energetický cockpit“**
2.
3. › U **„Histogram sol. energie“**
4. Požadovaný časový úsek▮▮:
   - Aktuální měsíc
   - Poslední měsíc
   - Aktuální rok
   - Minulý rok

   Výtěžek solární energie se zobrazí jako diagram žlutým sloupcem.
5. Požadovaný časový úsek v diagramu: den v týdnu nebo měsíc
   Výtěžek solární energie zvoleného časového úseku se zobrazí jako číselná hodnota.

6150463

Základní zobrazení „Energetický cockpit“ (pokračování)

Vyvolání teplot v zásobníku teplé vody

K zásobníku teplé vody můžete provádět tato dotazování a funkce:
- Teploty teplé vody
- Spuštění jednorázové přípravy teplé vody (jen pokud není v aktuálním provozním režimu aktivní příprava teplé vody).

Poklepejte na následující spínací plochy:

1. Popř.◀ ▶ pro základní zobrazení **„Energetický cockpit“**
2.

Spuštění jednorázové přípravy teplé vody

Poklepejte na následující spínací plochy:

1. Popř.◀ ▶ pro základní zobrazení **„Energetický cockpit“**
2.
3. , pro spuštění jednorázové přípravy teplé vody zdrojem tepla.
   Zásobník teplé vody se zahřeje na nastavenou požadovanou teplotu teplé vody.
   Pokud chcete přípravu teplé vody předčasně vypnout, klepněte znovu na.
4. ✓ k potvrzení

Vyvolání provozních dat ke zdroji tepla

Můžete se dotazovat na následující provozní údaje:
- Aktuální výkon
- Provozní hodiny
- Doba chodu hořáku
- Počet spuštění hořáku
- Spotřeba el. proudu:
  - Spotř.el.proudu - dnes
  - Spotř.el.proudu - za posledních 7 dní
  - Spotř.el.proudu - tento měsíc
  - Spotřeba el. energie - poslední měsíc
  - Spotřeba el. energie - tento rok
  - Spotřeba el. energie - předešlý rok
- Spotřeba paliva plynového kondenzačního kotle:
  - Spotřeba plynu - dnes
  - Spotřeba plynu - za posledních 7 dnů
  - Spotřeba plynu - aktuální měsíc
  - Spotřeba plynu - poslední měsíc
  - Historie spotřeby plynu:
    - Aktuální měsíc
    - Poslední měsíc
    - Aktuální rok
    - Minulý rok

Poklepejte na následující spínací plochy:

1. Popř.◀ ▶ pro základní zobrazení **„Energetický cockpit“**
2.
3. ∧ ∨ k volbě požadovaného dotazu

Upozornění
Indikované hodnoty spotřeby nejsou zjištěny měřícími zařízeními, ale vypočítané. Výpočet se provádí s ohledem na použité součásti zařízení a rovněž s ohledem na uživatelský režim (např. doba chodu a vytížení). V závislosti na specifických parametrech zařízení (např. instalační výška nebo provedení systému odvodu spalin) se mohou vyskytnout odchylky mezi zobrazenými (vypočtenými) a skutečnými hodnotami spotřeby. Další odchylky jsou možné v důsledku sezónních environmentálních podmínek a jiných faktorů. Zobrazení slouží k vizualizaci minulých energetických toků, jakož i zvýšení nebo snížení spotřeby v určitých referenčních obdobích. Využití jako závazný základ pro odpočet není možné.

Vyvolání historie spotřeby paliva

Můžete vyvolat spotřebu paliva v podobě diagramu. Hodnoty jsou zobrazovány v metrech krychlových.

Poklepejte na následující spínací plochy:

1. Popř.◀ ▶ pro základní zobrazení **„Energetický cockpit“**
2.
3. např. › u **„Historie spotřeby plynu“**

Základní zobrazení „Energetický cockpit“ (pokračování)

4. Požadovaný časový úsek :
   - Aktuální měsíc
   - Poslední měsíc
   - Aktuální rok
   - Minulý rok

   Spotřeba plynu se zobrazí jako diagram.
   - Spotřeba pro vytápění místnosti se zobrazí tmavě modře.
   - Spotřeba plynu pro přípravu teplé vody se zobrazí bledě modře.

5. Požadovaný časový úsek v diagramu: den v týdnu nebo měsíc
   Spotřeba plynu pro vytápění místností nebo přípravu teplé vody ve zvoleném časovém úseku se zobrazí jako číselná hodnota.

Dotazování na energetickou bilanci

Ve spojení se solárním zařízením můžete vyvolat aktuální situaci výtěžku solární energie a spotřeby paliva.

Poklepejte na následující spínací plochy:

1. Popř.◀ ▶ pro základní zobrazení **„Energetický cockpit“**

2. .

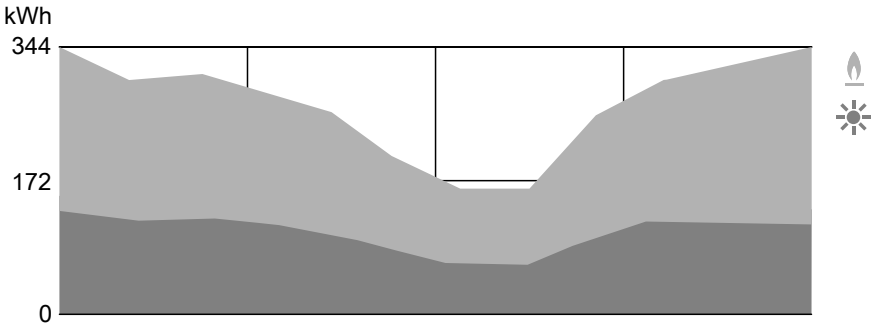

Obr. 10

Modrý rozsah:
Spotřeba paliva
Žlutý rozsah:
Výtěžek solární energie

3. Požadovaný časový úsek :
   - Aktuální měsíc
   - Poslední měsíc
   - Aktuální rok
   - Minulý rok

   Energetická bilance se zobrazí graficky.

Základní zobrazení „Oblíbené“

V základní indikaci **„Oblíbené“** můžete vyvolat vaše oblíbené nabídky.

Sestavení nabídky jako oblíbené

Dotkněte se těchto spínacích ploch:

1. Příp. ◀ ▶ pro základní indikaci **„Oblíbené“**

2.
   Zobrazí se seznam dostupných nabídek.

3. ☐ při všech požadovaných nabídkách
   Volba bude označena ☑.

4. ✔ k potvrzení

Upozornění
- *Můžete zvolit maximálně 12 nabídek.*
- *Volbu můžete kdykoliv změnit.*

6150463

Základní zobrazení „Přehled systému“

Příslušné informace jsou v závislosti na způsobu provozu: ekvitermně řízený provoz, konstantní provoz, provoz řízený teplotou místnosti.

V závislosti na vybavení systému a provedených nastavení můžete v základním nastavení **„Přehled systému“** vyvolat aktuální data systému:

- **„Tlak v zařízení“**
- Skupina **„Zdroj tepla“**:
  - Hořák ZAP./VYP.
  - Teplota přívodní větve zdroj tepla
- Skupina **„Všeobecně“**:
  Pouze u ekvitermně řízeného provozu:
  Venkovní teplota
- Skupina **„Topný okruh ...“**:
  Teplota přívodu topného okruhu
  Upozornění
  Jsou-li topné okruhy pojmenované, zobrazí se zadaný název: viz kapitola „Zadání názvu topného okruhu“.
- Skupina **„Teplá voda“**:
  Teplota teplé vody
- Skupina **„Internet“**:
  ZAP./VYP.
- Skupina **„Solární energie“**:
  Teplota kolektoru
  - Čerpadlo solárního okruhu ZAP./VYP.
  - Teplota kolektoru

Poklepejte na následující spínací plochy:

1. Popř.◀ ▶ pro základní zobrazení **„Přehled systému“**

2. **Vyvolání dalších informací:**
   › pro další údaje zařízení příslušné skupiny.
   Nebo
   pro vyvolání nabídky **„Informace“**: viz strana 42.

Upozornění
Podrobnější možnosti dotazování na jednotlivé skupiny najdete v kapitole „Přehled nabídky funkcí“.

Volba topného okruhu

Upozornění
V provozu řízeném teplotou místnosti lze regulací ovládat jen jeden topný okruh. Takto není volba topného okruhu k dispozici.

Vytápění všech místností lze případně rozdělit do několika topných okruhů.
Např. topný okruh pro Váš byt a pro Vaši kancelář.
V řádku nabídky funkcí jsou topné okruhy továrně označené **„Topný okruh 1“**, **„Topný okruh 2“** atd.
Jsou-li topné okruhy pojmenované, bude indikován zadaný název: Viz kapitola „Zadání názvu topného okruhu“.

- Pokud ovládáte několik topných okruhů, zvolte v základní indikaci **„Topný okruh“** pro všechna nastavení na vytápění místnosti nejdříve topný okruh, pro který chcete provést změnu.
- Pokud ovládáte jen jeden topný okruh, tato možnost volby není k dispozici.

Dotkněte se těchto spínacích ploch:

1. Příp. ◀ ▶ pro základní indikaci **„Topný okruh“**
2. **„Topný okruh 1 ✓“** v řádku nabídky funkcí
3. Požadovaný topný okruh

Nastavení teploty místností pro topný okruh

Nastavení z výroby pro teplotní úroveň

Ekvitermně řízený provoz:
- Standardní teplota místnosti: 20 °C
- Redukovaná teplota místnosti: 3 °C
- Komfortní teplota místnosti: 20 °C

Konstantní provoz a provoz řízený teplotou místnosti:
- Standardní teplota přívodní větve: 60 °C
- Redukovaná teplota přívodní větve: 50 °C
- Jen při konstantním provozu
  Komfortní teplota přívodní větve: 70 °C

Konstantní provoz a provoz řízený teplotou místnosti
Změňte požadované hodnoty pro teplotu přívodní větve jen tehdy, pokud není zásobování teplem pro vytápění místností postačující.

Nastavení teplotní úrovně pro vytápění místnosti

Upozornění
U provozu řízeného teplotou místnosti nastavte požadovanou teplotu místnosti na svém regulátoru teploty místností.

Poklepejte na následující spínací plochy:

1. Popř. ◀ ▶ pro základní zobrazení **„Topný okruh“** nebo **„Konstantní provoz“**
2. Popř. v řádku nabídky funkcí ✓ pro požadovaný topný okruh
3. + − pro požadovanou hodnotu příslušné teplotní úrovně:
   - 🌡¹ **„Redukovaný“**
   - 🌡² **„Normální“**
   - 🌡³ **„Komfortní“**
4. ✓ k potvrzení

Zapnutí a vypnutí vytápění místností (provozní program)

Vysvětlení provozních programů viz strana 19.

Zapnutí a vypnutí vytápění místností (provozní… (pokračování)

Poklepejte na následující spínací plochy:

1. Popř. ◀ ▶ pro základní zobrazení **„Topný okruh“** nebo **„Konstantní provoz“**
2. Popř. v řádku nabídky funkcí ⌄ pro požadovaný topný okruh
   nebo zvolte další podnabídku pro topný okruh a teplou vodu.
3. Zvýrazněná spínací plocha, nebo .
4. ▪ **„Topení“**, pokud chcete **zapnout**vytápění topení.
   ▪ **„Teplá voda“**, pokud chcete **zapnout** přípravu teplé vody.
   ▪ **„Vypínací provoz“**, pokud chcete **vypnout** vytápění místností nebo přípravu teplé vody.
5. ✓ k potvrzení

Časový program vytápění místností

Upozornění
Časový program pro vytápění místností lze nastavit v provozu řízeném teplotou místnosti jen na regulátoru teploty místnosti: viz návod k použití regulátoru teploty místností.

Nastavení časového programu

Nastavení z výroby: **Jedna** časová fáze od 06:00 do 22:00 Uhr pro všechny dny v týdnu

Dotkněte se těchto spínacích ploch:

1. Příp. ◀ ▶ pro základní indikaci **„Topný okruh“**
2. Příp. v řádku nabídky ⌄ pro požadovaný topný okruh
3.
4. Požadovaný den v týdnu
5.
6. V závislosti na požadavku na změnu:
   ⌃ ⌄ na změnu časové fáze
   \+ pro novou časovou fázi
   × pro vymazání časové fáze
   ◀ ▶ k volbě časové fáze, pokud je nastaveno několik časových fází.

Upozornění
Při nastavování mějte na paměti, že zařízení potřebuje určitou dobu, než místnosti vyhřeje na požadovanou teplotu.

Další postup: viz strana 19.

Nastavení topné charakteristiky

Obr. 11

Upozornění
Topnou charakteristiku je možné nastavit pouze při ekvitermně řízeném provozu.

Nastavením **„topné charakteristiky“** ovlivníte teplotu přívodní větve nastavenou zdrojem tepla.

6150463

Nastavení topné charakteristiky (pokračování)

Aby byly Vaše pokoje optimálně vytopeny při jakékoli venkovní teplotě, můžete přizpůsobit **„úroveň“** a **„sklon“ „topné charakteristiky“**.

Nastavení z výroby:
- **„Sklon“**: 1,4
- **„Úroveň“**: 0

Dotkněte se těchto spínacích ploch:

1. ≡
2. **„Topení“**
3. Požadovaný topný okruh, např. **„Topný okruh 1“**
4. **„Topná charakteristika“**
5. + − vždy pro požadovanou hodnotu **„Sklonu“** nebo **„Úrovně“**
   Zobrazený diagram Vám názorně ukáže změnu **„topné charakteristiky“**, jakmile změníte hodnotu **„sklonu“** nebo **„úrovně“**.
6. ✓ k potvrzení

Upozornění
*Podrobné informace pro nastavení **„topné charakteristiky“** naleznete v příloze kapitoly Vysvětlení odborných výrazů.*

Přechodné přizpůsobení teploty místnosti

Upozornění
Jen u ekvitermně řízeného provozu a konstantního provozu.

Pokud chcete během časové fáze s redukovanou teplotou místnosti vytápět místnosti se **standardní teplotou místnosti/teplotou přívodní větve** nebo **komfortní teplotou místnosti/teplotou přívodní větve**, zapněte funkci **„Déle teplo“**.

Místnosti se vytápí na teplotu naposledy aktivované časové fáze pro standardní teplotu místnosti /teplotu přívodní větve nebo komfortní teplotu místnosti/teplotu přívodní větve.

Zapnout „Déle teplo“

Poklepejte na následující spínací plochy:

1. Popř. v řádku nabídky funkcí ✓ pro požadovaný topný okruh
2. ≋
   Nastaví se teplota naposledy aktivované časové fáze pro standardní teplotu místnosti /teplotu přívodní větve nebo komfortní teplotu místnosti/ teplotu přívodní větve.

Vypnout „Déle teplo“

Funkce končí automaticky při přepínání na další časovou fázi pro standardní teplotu místnosti nebo komfortní teplotu místnosti/teplotu přívodní větve.

K předčasnému ukončení „Déle teplo“ se dotkněte těchto spínacích ploch:

1. Popř. v řádku nabídky funkcí ✓ pro požadovaný topný okruh
2. ≋

Přizpůsobení teploty místnosti při prodloužené přítomnosti

Upozornění
Jen u ekvitermně řízeného provozu a konstantního provozu.

Pokud jste přítomni jeden nebo více dní a nechcete změnit časový program, zvolte funkci **„Prázdniny doma“**, např. ve svátky nebo o prázdninách.

6150463

Přizpůsobení teploty místnosti při prodloužené… (pokračování)

Funkce **„Prázdniny doma“** má následující účinek:
- Teplota místnosti v časových intervalech mezi nastavenými časovými fázemi se zvýší na požadovanou hodnotu první časové fáze: z redukované teploty místnosti na standardní teplotu místnosti nebo komfortní teplotu místnosti.
- Pokud není před 0:00 hod. aktivní žádná časová fáze, vytápí se místnosti až k další aktivní časové fázi redukovanou teplotou místnosti.
- Příprava teplé vody je aktivní.
- Funkce **„Prázdniny doma“** začne a končí podle časů pro datum spuštění a ukončení.

Upozornění
- *Dokud je zapnutá funkce **„Prázdniny doma“**, se zobrazí v základním zobrazení **„Prázdniny doma“** a nastavené datum spuštění a ukončení.*
- *Pokud byl při prvním uvedení do provozu vaší specializovanou firmou nastaven **„Rodinný dům“**, převezme se funkce pro všechny topné okruhy.*

Příklad

Pro dny v týdnu pondělí a úterý jsou vždy nastavené 2 časové fáze.

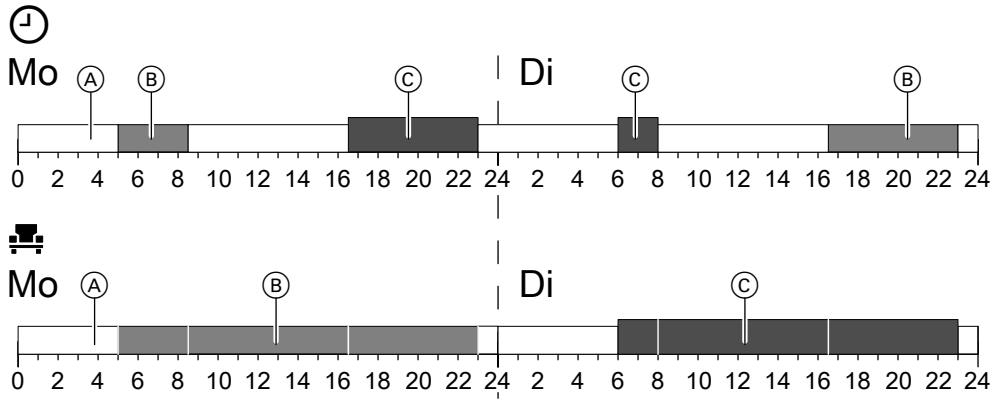

Obr. 12

- Teplotní úroveň přiměřeně podle nastaveného časového programu
- Teplotní úroveň, pokud je zapnuto **„Prázdniny doma“**
- Ⓐ Redukovaná teplota místnosti
- Ⓑ Standardní teplota místností
- Ⓒ Komfortní teplota místnosti

„Prázdniny doma“ zapnout

Poklepejte na následující spínací plochy:

1. ☰
2. **„Prázdniny doma“**
3. Pomocí ⌄ zvolte požadovaný topný okruh
4. ⌃ ⌄ pro **„Začátek“** a **„Konec“**
5. ✓ k potvrzení

„Prázdniny doma“ vypnout

Poklepejte na následující spínací plochy:

1. ☰
2. **„Prázdniny doma“**
3. Pomocí ⌄ zvolte požadovaný topný okruh
4. 🗑

Úspora energie při dlouhé nepřítomnosti

Upozornění
Jen u ekvitermně řízeného provozu a konstantního provozu.

Chcete-li ušetřit energii během delší nepřítomnosti, nastavte **„Prázdninový program“** 🧳.

6150463

Úspora energie při dlouhé nepřítomnosti (pokračování)

Prázdninový program má následující účinky:

- **Vytápění místností**:
  - Pro topné okruhy v provozním programu **„Topení“**:
    Místnosti jsou vytápěny na nastavenou redukovanou teplotu místnosti.
  - Pro topné okruhy v provozním programu **„Vypínací provoz“**:
    Žádné vytápění místností: ochrana zdroje tepla a zásobníku teplé vody před mrazem je aktivní.
- **Příprava teplé vody**:
  Žádná příprava teplé vody: ochrana před mrazem pro zásobník teplé vody je aktivní.
- Prázdninový program se spustí v 00:00 hod. prvního prázdninového dne a končí v 23:59 hod. posledního dne prázdnin.

Upozornění

- *Jakmile je zapnutá funkce **„Prázdninový program“**, zobrazí se v základním zobrazení **„Topný okruh“** **„Prázdninový program“** a nastavený první a poslední den prázdnin.*
- *Pokud byl při prvním uvedení do provozu vaší specializovanou firmou nastaven **„Rodinný dům“**, zapne se prázdninový program pro všechny topné okruhy.*
- *Pokud byl při prvním uvedení do provozu vaší specializovanou firmou nastaven **„Bytový dům“**, vypne se příprava teplé vody jen tehdy, když se nachází všechny topné okruhy v prázdninovém programu.*

„Prázdninový program“ zapnout

Poklepejte na následující spínací plochy:

1. ☰
2. **„Prázdninový program“**
3. Pomocí ⌄ zvolte požadovaný topný okruh
4. ⌃ ⌄ pro **„První prázdninový den“** a **„poslední prázdninový den“**
5. ✓ k potvrzení.

„Prázdninový program“ vypnout

Poklepejte na následující spínací plochy:

1. ☰
2. **„Prázdninový program“**
3. Pomocí ⌄ zvolte požadovaný topný okruh
4. 🗑

6150463

Teplota teplé vody

Nastavení z výroby: 50 °C

Upozornění
Z hygienických důvodů nenastavujte teplotu teplé vody pod 50 °C.

Dotkněte se těchto spínacích ploch:

1. Příp. ◀ ▶ pro základní indikaci **„Teplá voda“**
2. + − pro požadovanou hodnotu
3. ✓ k potvrzení

Zapnutí nebo vypnutí přípravy teplé vody (provozní program)

Pokud vypnete přípravu teplé vody, nelze ohřívat pitnou vodu. Ani s funkcí „Jednorázová příprava teplé vody mimo časový program“.

Dotkněte se těchto spínacích ploch:

1. Příp. ◀ ▶ pro základní indikaci **„Teplá voda“**
2. Zvýrazněná spínací plocha nebo ⏻
3. ▪ | **„ZAP“**, pokud chcete **zapnout** přípravu teplé vody.
   ▪ ○ **„VYP“**, pokud chcete **vypnout** přípravu teplé vody.

Vysvětlení provozních programů: viz strana 19.

Časový program přípravy teplé vody

Nastavení časového programu

Nastavení z výroby: 5:30 až 22:00 hod.

Časový program můžete **individuálně** změnit podle svého přání.

Dotkněte se těchto spínacích ploch:

1. Příp. ◀ ▶ pro základní indikaci **„Teplá voda“**
2.
3. Požadovaný den v týdnu
4.
5. V závislosti na požadavku na změnu:
   ∧ ∨ na změnu časové fáze
   \+ pro novou časovou fázi
   × pro vymazání časové fáze.
   ◀ ▶ k volbě časové fáze, pokud je nastaveno několik časových fází.

Upozornění
- *Mezi časovými fázemi se teplá voda neohřívá. Ochrana před mrazem pro zásobník teplé vody je aktivní.*
- *Při nastavování mějte na paměti, že zařízení potřebuje nějakou dobu, než ohřeje zásobník teplé vody na požadovanou teplotu.*

Další postup: viz strana 19.

Nastavení časového programu pro komfortní funkci teplé vody

(Funkce kombinovaného kotle s deskovým výměníkem tepla k přípravě teplé vody)

Nastavení z výroby: 5:30 až 22:00 hod.

Časový program přípravy teplé vody (pokračování)

Upozornění
*U **„ kombinovaného kotle“** je během nastavených časových fází „ aktivní komfortní funkce teplé vody“ (deskový výměník tepla se udržuje na teplotě).*
Pro vypnutí komfortní funkce se musí vymazat časové fáze.

Časový program pro komfortní funkce můžete změnit **individuálně** podle svého přání.

Poklepejte na následující spínací plochy:

1. Popř. ◀ ▶ pro základní zobrazení **„Teplá voda“**
2.
3. Požadovaný den v týdnu
4.
5. Podle přání změny:
   ^ v ke změně časové fáze
   \+ pro novou časovou fázi
   × pro vymazání časové fáze.
   ◀ ▶ k volbě časové fáze, pokud je nastaveno více časových fází.

Nastavení časového programu pro cirkulační čerpadlo

Časový program můžete **individuálně** změnit podle svého přání.

Dotkněte se těchto spínacích ploch:

1.
2. **„Teplá voda“**
3. **„Časový program cirkulace“**
4. Zvolte den v týdnu.
5.
6. V závislosti na požadavku na změnu:
   - ^ v na změnu časové fáze
   - \+ pro novou časovou fázi
   - × pro vymazání časové fáze.
   - ◀ ▶ k volbě časové fáze, pokud je nastaveno několik časových fází.

Upozornění
Cirkulační čerpadlo je v době mezi časovými fázemi vypnuté.

Další postup: viz strana 19.

Jednorázová příprava teplé vody mimo časový program

Pokud je teplá voda potřebná mimo nastavené časové fáze, zapněte „Jednorázová příprava teplé vody“ . Zásobník teplé vody se ohřeje 1krát na nastavenou teplotu teplé vody.

Tato funkce má vyšší prioritu než jiné funkce, jako např. Časový program.

Zapnutí jednorázové přípravy teplé vody

Dotkněte se těchto spínacích ploch:

1. Příp. ◀ ▶ pro základní indikaci **„Teplá voda“**, **„Přehled spotřeby energie“** nebo **„Oblíbené“**
2.
3. ✓ k potvrzení

Vypnutí jednorázové přípravy teplé vody

„Jednorázová příprava teplé vody“ se ukončí po dosažení požadované teploty teplé vody.

Na předčasné ukončení „jednorázové přípravy teplé vody“ se dotkněte následujících spínacích ploch:

1. Příp. ◀ ▶ pro základní indikaci **„Teplá voda“**, **„Přehled spotřeby energie“** nebo **„Oblíbené“**
2.

6150463

Zvýšená hygiena pitné vody

Pitnou vodu můžete v zásobníku teplé vody jednou za týden nebo denně po dobu jedné hodiny zahřát na více než 60 °C. Funkce se uvádí pravidelně v prvním nastaveném časovém okamžiku.

⚠ **Nebezpečí**
Vysoké teploty teplé vody můžou mít za následek opaření, např. pokud je teplota teplé vody vyšší než 60 °C.
Na místě odběru směšujte se studenou vodou.

Zapnutí zvýšené hygieny pitné vody

Poklepejte na následující spínací plochy:

1. ☰
2. **„Teplá voda“**
3. **„Funkce hygieny“**
4. ∧ ∨ pro dobu spuštění **„Začátek“**
5. Zvolte Požadovaný den v týdnu nebo Denně Volba se zvýrazní.
6. ✓ k potvrzení

Vypnutí zvýšené hygieny pitné vody

Poklepejte na následující spínací plochy:

1. ☰
2. **„Teplá voda“**
3. **„Funkce hygieny“**
4. Zrušte zvýrazněný den v týdnu nebo Denně
5. ✓ k potvrzení

Zapnutí/vypnutí ochrany proti opaření teplou vodou

Poklepejte na následující spínací plochy:

1. ☰
2. **„Teplá voda“**
3. **„Ochrana proti opaření“**
4. **„Zap.“**nebo **„Vyp.“**
5. ✓ k potvrzení

Upozornění
Při vypnuté ochraně opaření lze v závislosti na zdroji tepla nastavit požadovanou hodnota teplé vody nad 60 °C. Hrozí zvýšené nebezpečí opaření!

6150463

Blokování obsluhy

Obsluhu lze zablokovat v 2 stupních:
1. stupeň Všechny funkce v základní indikaci jsou funkční. Kontrolní provoz pro kominíka může být zapnutý. Zobrazí se seznam hlášení.
   Všechny ostatní funkce jsou zablokované.
2. stupeň Všechny funkce jsou zablokované. Kontrolní provoz pro kominíka může být zapnutý.

Dotkněte se těchto spínacích ploch:

1. ☰
2. ⚙ **„Nastavení“**
3. 🔒 **„Blokování obsluhy“**
4. **„Zablokovat vše“**
   nebo
   „Lze obsluhovat jen základní indikaci“
5. Zadejte heslo „viessmann“.
6. ✓ k potvrzení

Heslo můžete změnit: viz strana 36.

Odblokování obsluhy

Dotkněte se těchto spínacích ploch:

1. Libovolná spínací plocha
   Zobrazí se **„Obsluha zablokována“**.
2. ✓
   „Požadujete odblokování obsluhy?“ se indikuje.
3. ✓
   Zobrazí se vstupní pole a klávesnice.
4. Zadejte heslo „viessmann“ nebo vámi zadané heslo.
5. ✓ k potvrzení

Změna hesla pro funkci „Blokování obsluhy“

Dotkněte se těchto spínacích ploch:

1. ☰
2. ⚙ **„Nastavení“**
3. **„Změnit heslo“**
4. Zadejte dosavadní heslo.
5. ✓ k potvrzení
6. Zadejte nové heslo (1 až 20 znaků).

   Upozornění
   Na nové heslo bude za účelem kontroly opětovně dotazováno.
7. ✓ k potvrzení
   Zobrazí se pokyny.
8. ✓ na potvrzení upozornění

Nastavení jasu displeje

Dotkněte se těchto spínacích ploch:

1. ☰
2. ⚙ **„Nastavení“**
3. **„Nastavení obrazovky“**
4. **„Ovládání jasu“**
   nebo
   „Jas, pohotovostní stav“
5. ∧ ∨ pro požadovanou hodnotu
6. ✓ k potvrzení

Zapnutí a vypnutí Lightguide

V závislosti na zdroji tepla se na spodním nebo horním okraji regulace zobrazí během provozu červený světelný proužek (Lightguide).

Lightguide je ve stavu při dodání zapnutý. Můžete vypnout Lightguide.

6150463

Zapnutí a vypnutí Lightguide (pokračování)

Význam indikace:
- Lightguide pulzuje pomalu:
  Displej se nachází ve Standby.
- Lightguide trvale svítí:
  Ovládáte regulaci. Každé zadání se potvrdí krátkým blikáním.
- Lightguide bliká rychle:
  V zařízení se vyskytla porucha.

Poklepejte na následující spínací plochy:

1. ☰
2. ⚙ **„Nastavení“**
3. **„Nastavení obrazovky“**
4. **„Lightguide zap./vyp.“**
5. **„ZAP.“**
   Nebo
   „VYP.“
6. ✓ k potvrzení

Upozornění
Také při vypnutém Lightguide se vypnou poruchy blikáním.

Nastavení signalizačního tónu spínacích ploch

Ve stavu při dodání je zvukový signál zapnutý. Zazní při dotyku na spínací plochu. Tento signál lze zapnout nebo vypnout.

Dotkněte se těchto spínacích ploch:

1. ☰
2. ⚙ **„Nastavení“**
3. **„Tón Zap/Vyp“**
4. **„ZAP“**
   nebo
   „VYP“
5. ✓ k potvrzení

Zadání názvu topných okruhů

Upozornění
Jen u ekvitermně řízeného provozu a konstantního provozu.

Všechny topné okruhy můžete pojmenovat individuálně např. „Přízemí“.

Upozornění
*Zkratky **1**, **2**, **3**, **4** v základní indikaci zůstanou zachovány.*

Dotkněte se těchto spínacích ploch:

1. ☰
2. ⚙ **„Nastavení“**
3. **„Přejmenování topných okruhů“**
4. Požadovaný topný okruh, např. **„Topný okruh 1“**
5. Napište požadované názvy, např. „Přízemí“ (1 až 20 znaků).
6. ✓ k potvrzení

V hlavní nabídce se zobrazí zadaný název pro příslušný topný okruh.

Nastavení „Čas“ a „Datum“

„Čas“ a **„Datum“** jsou nastaveny z výroby. Pokud bylo vaše zařízení po delší dobu mimo provoz, musíte příp. znovu nastavit **„čas“** a **„datum“**.

Dotkněte se těchto spínacích ploch:

1. ☰
2. ⚙ **„Nastavení“**
3. **„Datum a čas“**
4. **„Datum“**
   nebo
   „Čas“
5. ∧ ∨ pro požadovanou hodnotu
6. ✓ k potvrzení

Automatické přestavení „letní / zimní čas“

Poklepejte na následující spínací plochy:

1. ☰
2. ⚙ **„Nastavení“**
3. 31 **„Datum a čas“**
4. **„Nastavení času“**
5. ∧ ∨ pro **„ZAP.“** nebo **„VYP.“**
6. ✓ k potvrzení

Nastavení „Jazyk“

Dotkněte se těchto spínacích ploch:

1. ☰
2. ⚙ **„Nastavení“**
3. Abc **„Jazyk“**
4. Požadovaný jazyk
5. ✓ k potvrzení

Nastavení „Jednotky“

Můžete nastavit všechny dostupné jednotky, např. pro teplotu, datum, tlak atd.

Dotkněte se těchto spínacích ploch:

1. ☰
2. ⚙ **„Nastavení“**
3. °C °F **„Jednotky“**
4. Zvolte požadované jednotky, např.°C pro teplotu.
5. ✓ k potvrzení

Zadání kontaktních údajů specializované firmy

Můžete zadat kontaktní údaje vaší specializované firmy. Informace jsou dostupné v nabídce ⓘ **„Informace“**.

Dotkněte se těchto spínacích ploch:

1. ☰
2. ⓘ **„Informace“**
3. **„Kontaktní údaje specializované firmy“**
4. Požadované vstupní pole
5. Zadejte kontaktní údaje vaší specializované firma do jednotlivých polí.
6. ✓ k potvrzení

Nastavení domovské schránky

Upozornění
Příslušné základní zobrazení jsou závislé na způsobu provozu: ekvitermně řízený provoz, konstantní provoz, provoz řízený teplotou místnosti.

Jako domovskou stránku můžete zvolit tato základní zobrazení:
- **„Topný okruh“** nebo **„Konstantní provoz“**
- **„Teplá voda“**
- **„Přehled systému“**
- **„Energetický cockpit“**
- **„Oblíbení“**

Dotkněte se těchto spínacích ploch:

1. ☰
2. ⚙ **„Nastavení“**
3. **„Volba základní indikace“**
4. Požadovaná indikace

6150463

Nastavení domovské schránky (pokračování)

5. ✔ k potvrzení

Upozornění
Dotkněte se ⌂, na vyvolání zvolené domovské obrazovky.

Nastavení spalného tepla a objemového koeficientu plynu pro výpočet spotřeby

Poklepejte na následující spínací plochy:

1. ☰

2. ⚙ **„Nastavení“**

3. **„Energetický cockpit“**

4. Zvolte spalné teplo nebo objemový koeficient plynu

5. Zadejte hodnotu

6. ✔ k potvrzení

Upozornění
Hodnotu lze vyčíst ve vyúčtování plynu. Zadané hodnoty se přijímají do výpočtu spotřeby plynu.

Zapnutí bezdrátového spojení k dálkovému ovládání

U ekvitermně řízeného provozu můžete své dálkové ovládání k bezdrátovému přenosu dat spojit s regulací přes rozhraní Low-Power.

Dotkněte se těchto spínacích ploch:

1. ☰

2. ⚙ **„Nastavení“**

3. **„Rádiové zařízení s nízkým výkonem Zap/ Vyp“**

4. **„ZAP“**

5. ✔ k potvrzení

Upozornění
V servisní nabídce lze pod položkou „Diagnostika“/„RF modul“ vyvolat přístupové údaje rozhraní Low-Power: RF-modul „IC“ und „EUI-64“
Viz Montážní a servisní návod

Zapnout a vypnout přístup k internetu

Vaše topné zařízení můžete dálkově ovládat prostřednictvím internetu pomocí aplikace. Vytvořte internetové připojení prostřednictvím sítě WiFi: viz následující kapitola.
Požadované přístupové údaje pro přístup na internet prostřednictvím aplikace najdete na regulaci na následujícím štítku:

WiFi, zapnutí nebo vypnutí

Dotkněte se těchto spínacích ploch:

1. ☰

2. ⚙ **„Nastavení“**

3. **„Internet“**

4. **„Druh provozu Wi-Fi“**

5. **„VYP“**, pokud chcete **vypnout** WiFi.
nebo
„internet“, pokud chcete **zapnout** WiFi.

6. ✔ k potvrzení

6150463

Zapnout a vypnout přístup k internetu (pokračování)

Vytvoření připojení WiFi

Upozornění
Předpoklad: WiFi je zapnuté.

Dotkněte se těchto spínacích ploch:

1. ☰
2. ⚙ **„Nastavení“**
3. **„Internet“**
4. **„Volba sítě“**
   - Zobrazí se dostupné sítě WiFi.
     Upozornění
     *Pokud již existuje spojení, pro příslušnou síť se zobrazí **„Připojeno“**.*
   - Chcete-li použít neviditelnou síť WiFi:
     Dotkněte se a zadejte název WiFi (SSID) a heslo.
5. Zvolte WiFi.

   Upozornění
   Pomocí aktualizujte seznam dostupných sítí WiFi.
6. ✓ k potvrzení
7. Pokud jste nevybrali chráněnou síť WiFi:
   ✓ na potvrzení zprávy o připojení
   nebo
   Pokud jste vybrali chráněnou síť WiFi:
   Zadejte heslo (maximálně 40 znaků).
   ✓ na potvrzení hesla
8. ✓ na potvrzení pokynů na používání internetu
   V základní indikaci se zobrazí .

   Upozornění
   - *Pokud spojení není navázáno, zobrazí se chybové hlášení.*
   - *Internetové připojení existuje pouze tehdy, pokud je zvolená síť WiFi připojena k internetu. V případě potřeby zkontrolujte nastavení sítě WiFi.*

Statické IP-adresování

Předpoklad: Vaše síť WiFi je nakonfigurována tak, aby se adresy účastníků v síti (adresy IP) nepřiřadili automaticky.

Dotkněte se těchto spínacích ploch:

1. ☰
2. ⚙ **„Nastavení“**
3. **„Internet“**
4. **„Volba sítě“**
5. Zobrazí se dostupné sítě WiFi.

   Upozornění
   Pomocí aktualizujte seznam dostupných sítí WiFi.
6. Zvolte síť.
7. ✎
8. **„STATIC“** pro statické IP-adresování
9. ✓ k potvrzení
10. Zadání údajů sítě:
    - IP-adresa
    - Maska podsítě
    - Standardní gateway (síťový uzel)
    - Primární DNS-server
    - Sekundární DNS-server
11. ✓ k potvrzení

Upozornění
Internetové připojení existuje pouze tehdy, pokud je zvolená síť WiFi připojena k internetu. V případě potřeby zkontrolujte nastavení sítě WiFi.

Vypnutí displeje na čištění

Pokud chcete vyčistit displej, můžete jej na 30 sekund vypnout. Tím zabráníte neúmyslné změně nastavení. Vyčistěte displej utěrkou z mikrovlákna.

Dotkněte se těchto spínacích ploch:

1. ☰

6150463

Vypnutí displeje na čištění (pokračování)

2. **„Nastavení“**

3. **„Vyčištění obrazovky“**
   Displej je vypnutý. Začne odpočítávání.

Obnovení původního nastavení z výroby

Veškeré údaje a hodnoty je možno vrátit na původní nastavení z výroby.

Upozornění
Jsou-li topné okruhy pojmenované, zůstane zachován zadaný název: viz strana 37.

Nastavení a hodnoty, které budou při všech způsobech provozu vráceny do původního stavu:
- Standardní teplota místnosti nebo normální teploty přívodní větve
- Redukovaná teplota místnosti nebo redukovaná teplota přívodní větve
- Provozní program
- Teplota teplé vody
- Časový program přípravy teplé vody
- Časový program cirkulačního čerpadla
- Pouze u ekvitermně řízeného provozu
  Sklon a úroveň topné charakteristiky

Nastavení a hodnoty, které se při ekvitermně řízeném provozu nebo konstantním provozu nastaví zpět do původního stavu:
- Komfortní teplota místnosti nebo komfortní teplota přívodní větve
- Časový program vytápění místností
- Vypne se funkce **„Déle teplo“**.
- **„Prázdninový program“** a **„Prázdniny doma“**
- Pouze u ekvitermně řízeného provozu
  Sklon a úroveň topné charakteristiky

Dotkněte se těchto spínacích ploch:

1. ☰

2. **„Nastavení“**

3. **„Nastavení z výroby“**

4. ✓ k potvrzení

6150463

Vyvolání textů nápovědy

K zobrazení a funkcím můžete vyvolat texty nápovědy.

Dotkněte se těchto spínacích ploch:

1. ⓘ pro vyvolání textů nápovědy.
2. ↩ pro návrat do původního zobrazení.

Dotazování na informace

V závislosti na vybavení systému a provedených nastaveních můžete vyvolat aktuální data systému, např. teploty.

Data systému jsou rozdělena do skupin:
- ⓘ Všeobecně
- Hořák
- Teplá voda
- Topný okruh 1
  Jen u ekvitermně řízeného provozu nebo konstantního provozu:
  Topný okruh 2
  atd.
- Solární energie
- Kontaktní údaje odborné firmy
- Internet
- Open source license
  Vyvolejte licenci pro obslužnou jednotku.

Upozornění
Jsou-li topné okruhy pojmenované, zobrazí se zadaný název: viz strana 37.
Podrobnější možnosti dotazování na jednotlivé skupiny najdete v kapitole „Přehled nabídky funkcí“.

Poklepejte na následující spínací plochy:

1. ☰
2. ⓘ **„Informace“**
3. Požadovaná skupina

Vyvolání licence pro integrovaný bezdrátový modul

Zapněte **„Access Point“**, aby bylo možné vyvolat právní informace jako např. licence Open-Source.

Zapnutí přístupového bodu

Dotkněte se těchto spínacích ploch:

1. ☰
2. ⚙ **„Nastavení“**
3. **„Internet“**
4. **„Druh provozu Wi-Fi“**
5. **„Přístupový bod“**
6. Postupujte podle pokynů aplikace v mobilním koncovém zařízení.
7. ✓ k potvrzení

Vyvolání licencí Open-Source

1. Vyvolejte nastavení Wi-Fi vašeho chytrého telefonu nebo počítače.
2. Spojte svůj chytrý telefon nebo počítač s Wi-Fi **„Viessmann-<xxxx>“**.
   Zobrazí se dotaz na heslo.
3. Zadejte heslo WiFi.

   Upozornění
   Přístupové údaje naleznete na štítku: Viz kapitola „Zapnutí a vypnutí přístupu na internet“.
4. Otevřete pomocí připojeného zařízení v internetovém prohlížeči **http://192.168.0.1**

6150463

Vyvolání licence pro integrovaný bezdrátový… (pokračování)

5. Postupujte podle odkazu **„Open Source Components Licenses“**.

Software třetí strany

1 Přehled

Tento produkt obsahuje software třetích stran, včetně otevřeného softwaru (Open Source). Jste oprávnění používat software třetích stran v souladu s licenčními podmínkami uvedenými v odkazu níže.
Přístup k seznamu použitých komponent softwaru třetích stran a licenčních textů získáte připojením kotle podle tohoto návodu.

2 Smluvní ujednání

Linux® je registrovaná obchodní značka Linus Torvalds v USA a dalších zemích. Tento výrobek obsahuje software vyvinutý OpenSSL Project pro použití v OpenSSL Toolkit (http://www.openssl.org/). Tento výrobek obsahuje šifrovací software, jehož autorem je Eric Young (eay@cryptsoft.com), a software, jehož autorem je Tim Hudson (tjh@cryptsoft.com).

3 Prohlášení

Otevřený software obsažený v tomto výrobku je šířený BEZ JAKÝCHKOLIV ZÁRUK; neposkytují se ani odvozené záruky PRODEJNOSTI anebo VHODNOSTI PRO DANÝ ÚČEL. Jednotlivé licence mohou obsahovat další podrobnosti o omezení záruky a odpovědnosti.

4 Jak získat zdrojový kód

Software tohoto výrobku může obsahovat software chráněný autorskými právy, licencovaný za podmínek vyžadujících, abychom poskytovali zdrojový kód k tomuto softwaru, například GPL nebo LGPL. Pro získání úplného zdrojového kódu pro tento software chráněný autorskými právy se na nás obracejte pomocí kontaktních údajů uvedených v oddílu 5 níže. Uvádějte číslo (build) softwaru, které najdete v odkazu "Licence Open Source" v oddílu 1 výše. Tato nabídka není časově omezena a platí pro všechny příjemce této informace.

5 Kontaktní údaje

Viessmann Werke GmbH & Co. KG
D-35107 Allendorf
Německo
Fax +49 64 52 70-27 80
Tel: +49 64 52 70-0
open-source-software-support@viessmann.com
www.viessmann.com

Dotazování na hlášení údržby

Vaše specializovaná firma může nastavit časové okamžiky údržby. Při překročení těchto časových okamžiků údržby bude automaticky indikováno hlášení údržby: **„Servis“** a 🔧
Jsou-li k dispozici, zobrazí se kontaktní údaje Vaší specializované firmy.

Dotkněte se těchto spínacích ploch:

✔
V navigačním prostoru bliká ⚠.

6150463

Dotazování na hlášení údržby (pokračování)

Vyvolání servisního hlášení

Dotkněte se těchto spínacích ploch:

1. ⚠ v navigačním prostoru.
   Pokud jsou na vašem zařízení současně dostupné hlášení o poruchách, můžete je vyvolat pomocí ⚠ **„Poruchy“**, **„Údržby“** a případně dalších hlášení.
2. **„Údržby“**
   Hlášení údržby jsou zobrazena v podobě seznamu žlutou barvou.
3. Pomocí **?** můžete zobrazit informace o chování zařízení.
   Seznamte se s tipy o opatřeních, která můžete učinit sami, **dříve než** uvědomíte specializovanou topenářskou firmu.
4. Zaznamenejte číslo údržby. Např.: **P.1 „údržba po uplynutí časového intervalu“**.
   Specializované topenářské firmě tím umožníte lepší přípravu a ušetříte i případné zbytečné jízdní náklady navíc.
5. Informujte svou specializovanou firmu.
6. ✓ na příp. potvrzení údržby.

Upozornění
Pokud je možné provést údržbu později, zpráva o údržbě bude naplánována na následující pondělí.

Dotazování na hlášení o poruchách

Pokud se na vašem zařízení vyskytly poruchy, zobrazí se **„Porucha“** a ⚠. Lightguide bliká také ve vypnutém stavu: Viz kapitola „Zapnutí a vypnutí Lightguide“.

Poklepejte na následující spínací plochy:

✓
V navigačním prostoru bliká ⚠.

Upozornění
- *Je-li k systému hlášení poruch připojeno signalizační zařízení (např. houkačka), toto zařízení se potvrzením poruchového hlášení vypne.*
- *Pokud je možné provést odstranění poruchy teprve později, hlášení se zobrazí příští den v 7:00 hod. znovu. Signalizační zařízení se opět zapne.*

Vyvolání hlášení poruch

Dotkněte se těchto spínacích ploch:

1. ⚠ v navigačním prostoru.
   Pokud jsou na vašem zařízení současně dostupné hlášení údržby, můžete je vyvolat pomocí ⚠ **„Poruchy“**, **„Údržby“** a případně dalších hlášení.
2. **„Poruchy“**
   Hlášení poruchy jsou zobrazena v podobě seznamu červenou barvou.
3. Pomocí **?** můžete zobrazit informace o chování zařízení.
   Seznamte se s tipy o opatřeních, která můžete učinit sami, **dříve než** uvědomíte specializovanou topenářskou firmu.
4. Poznačte si číslo poruchy a příčinu poruchy. Např.: **F.160 „Chyba komunikace sběrnice CAN-BUS“**.
   Specializované topenářské firmě tím umožníte lepší přípravu a ušetříte i případné zbytečné jízdní náklady navíc.
5. Informujte svou specializovanou firmu.
6. Stiskněte ✓ k potvrzení poruchy.

⚠ **Nebezpečí**
Neodstraněné poruchy mohou mít životu nebezpečné následky.
Hlášení o poruchách nepotvrzujte několikrát během krátké doby. Pokud se zobrazí porucha, kontaktujte vaši specializovanou firmu. Specializovaná firma může příčinu analyzovat a závadu odstranit.

6150463

Dotazování na hlášení o poruchách (pokračování)

Odblokování hořáku při poruše hořáku

Pokud je porucha příčinou zablokování hořáku, můžete hořák odblokovat.

Dotkněte se těchto spínacích ploch:

1. ✔
   Zobrazí se další pokyny.
2. ☐ **„Odblokování“**
3. ✔ k potvrzení
   Hořák bude odblokován a opět startuje.

⚠ **Nebezpečí**
Neodstraněné poruchy mohou mít životu nebezpečné následky.
Hořák neodblokovávejte několikrát v krátkých intervalech. Pokud se zobrazí porucha hořáku, ihned kontaktujte vaši specializovanou firmu. Specializovaná firma může příčinu analyzovat a závadu odstranit.

Dotazování na seznamy hlášení

Dotkněte se těchto spínacích ploch:

1. ☰
2. **„Seznamy hlášení“**
3. Pokud jsou dostupné příslušná hlášení:
   - **„Stav“**
   - **„Výstražná upozornění“**
   - **„Informace“**
   - **„Poruchy“**
   - **„Údržby“**

6150463

Kontrolní provoz pro kominíka

Kontrolní provoz pro kominíka na měření spalin smí zapínat pouze váš kominík při ročním zkoušení. Měření spalin nechte provést podle možnosti během topné sezóny.

Upozornění
Kominík může rovněž zapnout kontrolní provoz pro kominíka, pokud je zablokováno ovládání.

Zapnutí kontrolního provozu pro kominíka

Poklepejte na následující spínací plochy:

Upozornění
Během kontrolního provozu pro kominíka zajistěte dostatečný odběr tepla.

1. ☰
2. **„Kontrolní provoz“**
3. ✓
4. Postupujte podle pokynů na displeji.
   Pokud je možný kontrolní provoz, zapne se hořák.
   Na displeji se zobrazí teplota přívodní větve zdroje tepla. Symbol se zobrazí.

Vypnutí kontrolního provozu pro kominíka

- Automaticky po 30 minutách
  nebo
- Dotkněte se ✕.

Vypnutí zařízení

Vypnutí výroby tepla s ochranou před mrazem („vypínací provoz“)

Zvolte pro **každý** topný okruh provozní program **„Vypínací provoz“** a vypněte přípravu teplé vody: viz strana 28 a 33.
- Žádné vytápění místností
- Žádný ohřev teplé vody
- Ochrana zdroje tepla a zásobníku teplé vody před mrazem je aktivní.

Upozornění
- *Aby se oběhová čerpadla nezadřela, zapnou se na regulaci automaticky připojená oběhová čerpadla na krátkou dobu jednou za 24 hodin.*
- *Přepínací ventily se přepínají v pravidelných intervalech.*

Vypnutí výroby tepla bez ochrany před mrazem

- Žádné vytápění místností
- Žádný ohřev teplé vody
- Ochrana zdroje tepla a zásobníku teplé vody před mrazem **není** aktivní.

1. Vypněte síťový vypínač: viz strana 48).

2. Zavřete plynový uzavírací kohout.

Pozor
Očekáváte-li pokles venkovní teploty pod 3 °C, učiňte vhodná opatření k ochraně zařízení před mrazem.
V případě potřeby se obraťte na svou odbornou topenářskou firmu.

Upozornění
- *Protože oběhová čerpadla a přepínací ventily nejsou napájena, mohou zatuhnout.*
- *Pokud bylo vaše zařízení po delší dobu mimo provoz, musíte příp. znovu nastavit **„Hodinový čas“** a **„datum“**: viz strana 37.*

6150463

Zapnutí zařízení

Vitodens 200-W

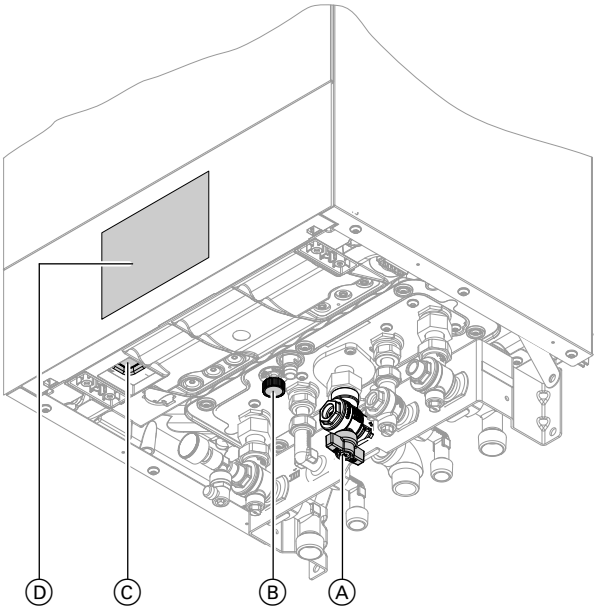

Obr. 13

Upozornění
Regulaci lze umístit nahoře nebo dole.

Ⓐ Plynový uzavírací kohout
Ⓑ Napouštěcí a vypouštěcí kohout
Ⓒ Síťový vypínač
Ⓓ Tlak v zařízení (zobrazení na displeji)

Vitodens 222-W

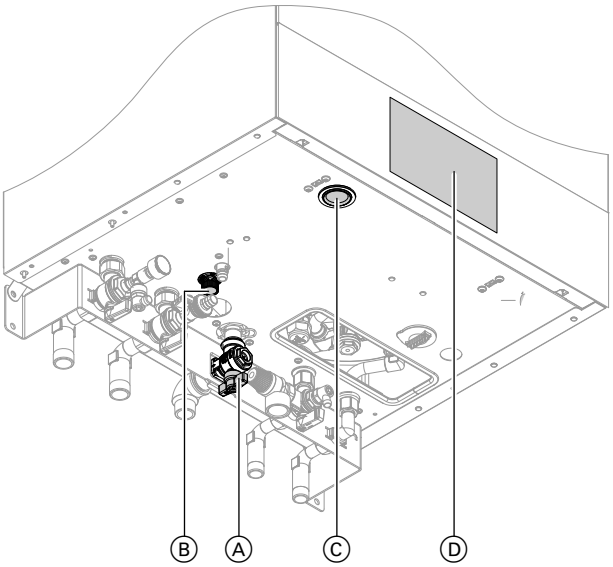

Obr. 14

Upozornění
Regulaci lze umístit nahoře nebo dole.

Ⓐ Plynový uzavírací kohout
Ⓑ Napouštěcí a vypouštěcí kohout
Ⓒ Síťový vypínač
Ⓓ Tlak v zařízení (zobrazení na displeji)

Vitodens 222-F a Vitodens 242-F

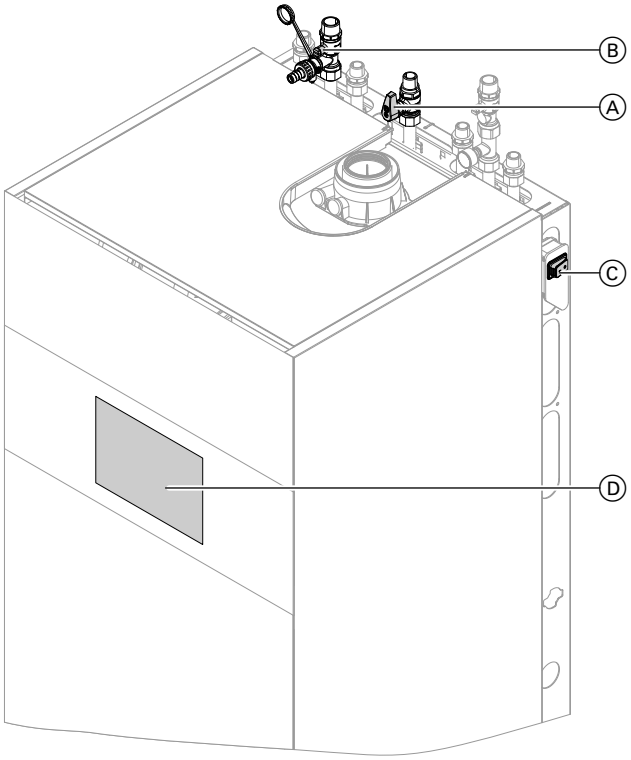

Obr. 15 Příklad s přípojkami nahoru

Ⓐ Plynový uzavírací kohout
Ⓑ Napouštěcí a vypouštěcí kohout
Ⓒ Síťový vypínač
Ⓓ Tlak v zařízení (zobrazení na displeji)

Informujte se u své specializované firmy na:
- Výška požadovaného tlaku zařízení
- Popř. poloha plnicí a odvzdušňovací otvory na místě instalace

1. Otevřete plynový uzavírací kohout Ⓐ.

2. Zkontrolujte, zda je zapnutý zdroj napětí vašeho zařízení, např. u oddělené pojistky nebo u hlavního spínače.

Upozornění
Zdroj napětí zařízení byl vaší topenářskou firmou zapnut při prvním uvedení do provozu. Pokud možno nepřerušujte zdroj napájení, rovněž ne ve vypínacím provozu.

3. Zapněte síťový vypínač Ⓒ.
- Po krátké době se na displeji zobrazí domovská obrazovka.
- Lightguide svítí konstantně.

Vaše zařízení včetně dálkových ovládání, jsou-li k dispozici, je připraveno k provozu.

6150463

Zapnutí zařízení (pokračování)

4. Zkontrolujte tlak v zařízení:
   - ◀ ▶ pro základní zobrazení **„Přehled systému“**
   - Pokud je zobrazený tlak nižší než 1,0 bar: Doplňte vodu nebo informujte svou odbornou topenářskou firmu.

V místnostech je příliš chladno

Příčina	Odstranění poruchy
Zdroj tepla je vypnutý.	▪ Zapněte síťový vypínač: viz strana 48. ▪ Zapněte zdroj napětí vašeho zařízení, např. na samostatném jističi nebo hlavním spínačem.
▪ Chybné nastavení na regulaci. ▪ Dálkové ovládání (je-li součástí zařízení) nebo regulátor teploty místností (je-li součástí zařízení) je nesprávně nastavený. Návod k použití dálkového ovládání nebo regulátoru teploty místností	Vytápění místností musí být uvolněno. Zkontrolujte a případně upravte nastavení: ▪ Provozní program: viz strana 19. ▪ Teplota místnosti/teplota přívodní větve: viz strana 28. ▪ Čas: viz strana 37. ▪ Časový program vytápění místností: viz strana 29. ▪ Pouze u ekvitermně řízeného provozu: Topná charakteristika: viz strana 29. ▪ Jen u ekvitermně řízeného provozu nebo konstantního provozu: Prázdninový program je zapnutý: viz strana 31.
Zásobník teplé vody je ohříván.	Počkejte, dokud se voda v zásobníku neohřeje na teplou vodu. Omezte případný odběr teplé vody nebo přechodně standardní teplotu teplé vody.
Nedostatek paliva.	Otevřete plynový uzavírací kohout. Učiňte případný dotaz u dodavatele plynu.
Na displeji se zobrazí **„Porucha hořáku“**.	Odblokujte hořák, viz strana 45. ⚠ **Nebezpečí** Neodstraněné poruchy mohou mít životu nebezpečné následky. Hořák neodblokujte několikrát v krátkých intervalech. Pokud se vyskytne porucha hořáku, informujte specializovanou firmu. Specializovaná firma může příčinu analyzovat a závadu odstranit.
Na displeji se zobrazí **„Porucha“**.	Proveďte dotaz na druh poruchy. Poznamenejte si chybové hlášení a potvrďte jej: viz strana 44. Případně informujte topenářskou firmu.
„Vysouš. potěru“ je zapnuté.	Není zapotřebí žádné opatření. Po uplynutí časového úseku pro vysoušení podlahového potěru se zapne nastavený provozní program.

V místnostech je příliš teplo

Příčina	Odstranění poruchy
▪ Chybné nastavení na regulaci. ▪ Dálkové ovládání (je-li součástí zařízení) nebo regulátor teploty místností (je-li součástí zařízení) je nesprávně nastavený. Návod k použití dálkového ovládání nebo regulátoru teploty místností	Zkontrolujte a případně upravte nastavení: ▪ Provozní program: viz strana 19. ▪ Teplota místnosti/teplota přívodní větve: viz strana 28. ▪ Čas: viz strana 37. ▪ Časový program vytápění místností: viz strana 29. ▪ Pouze u ekvitermně řízeného provozu: Topná charakteristika: viz strana 29. ▪ Jen u ekvitermně řízeného provozu nebo konstantního provozu: Funkce **„Prázdniny doma“** je zapnutá: viz strana 30.
Na displeji se zobrazí **„Porucha“**.	Proveďte dotaz na druh poruchy. Poznamenejte si chybové hlášení a potvrďte jej: viz strana 44. Případně informujte topenářskou firmu.
„Vysoušení potěru“ je zapnuté	Není zapotřebí žádné opatření. Po uplynutí časového úseku pro vysoušení podlahového potěru se zapne nastavený provozní program.

Není teplá voda

Příčina	Odstranění poruchy
Zdroj tepla je vypnutý.	▪ Zapněte síťový vypínač: viz strana 48. ▪ Zapněte zdroj napětí vašeho zařízení, např. na samostatném jističi nebo hlavním spínačem.
▪ Chybné nastavení na regulaci. ▪ Dálkové ovládání (je-li součástí zařízení) nebo regulátor teploty místností (je-li součástí zařízení) je nesprávně nastavený. Návod k použití dálkového ovládání nebo regulátoru teploty místností	Přípravy teplé vody musí být uvolněna. Zkontrolujte a případně upravte nastavení: ▪ Provozní program: viz strana 19. ▪ Teplota teplé vody: viz strana 33. ▪ Čas: viz strana 37. ▪ Časový program přípravy teplé vody: viz strana 33. ▪ Jen u ekvitermně řízeného provozu nebo konstantního provozu: Prázdninový program je nastaven pro všechny topné okruhy: viz strana 31.
Nedostatek paliva.	Otevřete plynový uzavírací kohout. Učiňte případný dotaz u dodavatele plynu.
Na displeji se zobrazí **„Porucha“**.	Proveďte dotaz na druh poruchy. Poznamenejte si chybové hlášení a potvrďte jej: viz strana 44. Případně informujte topenářskou firmu.
„Vysoušení potěru“ je zapnuté	Není zapotřebí žádné opatření. Po uplynutí časového úseku pro vysoušení podlahového potěru se zapne nastavený provozní program.

Teplá voda je příliš horká

Příčina	Odstranění poruchy
Chybná nastavení na regulaci.	Zkontrolujte a opravte popř. nastavenou teplotu teplé vody: viz strana 33.
Funkce hygieny je zapnutá.	Vyčkejte, až bude dokončena funkce hygieny.
Teplota teplé vody při přípravě teplé vody solárním zařízením je nastavená příliš vysoko.	Nastavení nechte změnit vaší odbornou firmou.

6150463

Zobrazí se „Porucha“

Příčina	Odstranění poruchy
Porucha zařízení	Postupujte podle návodu na straně 44.

a „Údržba“ se zobrazí

Příčina	Odstranění poruchy
Nadešel některý interval údržby nastavený odbornou firmou.	Postupujte podle návodu na straně 43.

Zobrazí se „Zablokovaná obsluha“

Příčina	Odstranění poruchy
Obsluha je zablokovaná.	Zrušte zablokování: viz strana 36.

Zobrazí se „Externí zapojení“

Příčina	Odstranění poruchy
Nastavený provozní program byl přepnutý externím spínačem, např. rozšíření EM-EA1 (elektronický modul DIO): viz strana 19.	Není zapotřebí žádné opatření. Pokud již externí přepínání neexistuje, zapne se opět nastavený provozní program.

Čištění

Zařízení můžete čistit běžnými čisticími prostředky (nepoužívejte abrazivní prostředky). Povrch obslužné jednotky můžete čistit tkaninou z mikrovlákna.

Inspekce a údržba

Inspekci a údržbu topného zařízení předepisuje vyhláška o úspoře energie a normy DIN 4755, DVGW-TRGI 2008 a ČSN 736660.

Pravidelná údržba zaručuje bezporuchový, úsporný, ekologický a bezpečný topný provoz. Nejpozději každé 2 roky musí vaše topné zařízení projít údržbou provedenou autorizovanou topenářskou firmou. Proto byste měli uzavřít nejlépe se svou specializovanou firmou smlouvu o inspekci a údržbě.

Zařízení

S narůstajícím znečištěním kotle stoupá teplota spalin, a tím i energetické ztráty. Doporučujeme nechat zařízení jednou ročně vyčistit.

Zásobník teplé vody

Normy ČSN 75 5409 a ČSN EN 806 předepisují, že se údržba nebo vyčištění musí provést nejpozději po dvou letech od uvedení do provozu a dále podle potřeby.
Čištění vnitřního prostoru zásobníku na teplou vodu včetně přípojek pitné vody smí provádět pouze specializovaná topenářská firma.

Pokud se v přítoku studené vody do zásobníku teplé vody nachází zařízení na úpravu vody, například odstředivé čisticí zařízení nebo zařízení k chemické úpravě vody, musí se jeho náplň včas obnovovat. Přitom dbejte pokynů výrobce.

Pojistný přetlakový ventil (zásobník TUV)

Jednou za půl roku musí provozovatel nebo pracovník topenářské firmy zkontrolovat provozní pohotovost pojistného ventilu, a to jeho odvzdušněním (viz návod výrobce ventilu). Hrozí totiž nebezpečí znečištění sedla ventilu.
Během roztápění může z pojistného ventilu kapat voda. Výpusť je směrem do atmosféry otevřena.

! **Pozor**
Přetlak může způsobit škody.
Pojistný ventil nezavírejte.

Filtr pitné vody (je-li k dispozici)

Z hygienických důvodů postupujte takto:
- u filtrů, které nelze proplachovat, vyměňujte filtrační vložku každých 6 měsíců (vizuální kontrola každý 2. měsíc).
- u proplachovacích filtrů každé 2 měsíce proplách-něte.

6150463

Poškozené připojovací kabely

Pokud jsou připojovací kabely přístroje nebo externě připojeného příslušenství poškozené, musí se tyto vyměnit za zvláštní připojovací kabely. Při výměně používejte výhradně kabely Viessmann. Informujte se u své topenářské firmy.

Přehled „Hlavní nabídka“

Upozornění
Podle vybavení vašeho zařízení nejsou v položce ☰ k dispozici všechny uvedené indikace a dotazy.

☰

Topení

- Topný okruh 1
  - Požadovaná teplota místnosti nebo Požadovaná teplota přívodní větve
  - Časový program vytápění
  - Pouze u ekvitermně řízeného provozu: Topná charakteristika
- Jen u ekvitermně řízeného provozu nebo konstantního provozu: Další topné okruhy ②, ...
  - Jako u ① Topný okruh 1

Kontrolní provoz

Teplá voda

- Teplá voda zap./vyp.
- Požadovaná hodnota teploty teplé vody
- Časový program teplé vody
- Časový program cirkulace
- Funkce hygieny

Nastavení

- Jazyk
- Nastavení obrazovky
- Datum a čas
- Bzučák Zap./Vyp.
- Jen u ekvitermně řízeného provozu nebo konstantního provozu: Přejmenovat topné okruhy
- Nastavení z výroby
- Internet
- Rádiové zařízení Zap./vyp.
- Vyčištění obrazovky
- Jednotky
- Blokování obsluhy
- Změna hesla
- Volba základní indikace
- Energetický cockpit

6150463

Přehled „Hlavní nabídka“ (pokračování)

- **ⓘ Informace**
  - ⓘ Všeobecně
    - Tlak v zařízení
    - Pouze u ekvitermně řízeného provozu: Venkovní teplota
    - Výstupní teplota
    - Čerpadlo kotlového okruhu
    - Teplota hydraulické výhybky
    - Teplota spalin
    - Hořák
    - Provozní hodiny hořáku
    - Tepelný výkon
    - Souhrnné hlášení poruch
    - Vysoušení podlah. potěru
    - Čas
    - Datum
    - Výrobní číslo zdroj tepla VIN
    - Výrobní číslo elektronický modul HMU
  - Ⓜ1 Topný okruh 1
    - Provozní program
    - Provozní stav
    - Jen u ekvitermně řízeného provozu nebo konstantního provozu: Časový program
    - Teplota místnosti
    - Požadovaná redukovaná teplota místnosti nebo Redukovaná
    - Požadovaná standardní teplota místnosti nebo Standardní
    - Jen u ekvitermně řízeného provozu nebo konstantního provozu: Požadovaná hodnota komfortní teploty neboKomfortní
    - Pouze u ekvitermně řízeného provozu: Topná charakteristika sklon
    - Topná charakteristika úroveň
    - Čerpadlo topného okruhu
    - Výstupní teplota
    - Jen u ekvitermně řízeného provozu nebo konstantního provozu: Prázdninový program
    - Jen u ekvitermně řízeného provozu nebo konstantního provozu: Prázdniny doma
  - Jen u ekvitermně řízeného provozu nebo konstantního provozu: Další topné okruhy Ⓜ2, ...
    - Jako u Ⓜ1 Topný okruh 1

6150463

Přehled „Hlavní nabídka“ (pokračování)

ⓘ Informace

- Teplá voda
  - Časový program teplé vody
  - Časový program cirkulace
  - Teplota teplé vody
  - Cirkulační čerpadlo
  - Nabíjecí čerpadlo zásobníku
- Hořák
  - Hořák
  - Provozní hodiny hořáku
  - Počet spuštění hořáku
  - Modulace hořáku
  - Výstupní teplota
  - Teplota spalin
  - Čidlo objemového toku
- Kontaktní údaje odborné firmy
- Internet
  - Údaje výrobce
  - MAC-adresa
  - Aktivováno
  - Síť
  - Intenzita signálu
  - DHCP aktivováno
  - Ipv4 adresa
  - Ipv4 maska podsítě
  - Standardní gateway
  - Primární DNS-server
  - Sekundární DNS-server
  - Spojení k Backendu
  - Připojení k síti
- Open source license

6150463

Přehled „Hlavní nabídka“ (pokračování)

ⓘ Informace		
	☀ Solární energie	
		Přehled solární energie
		Teplota kolektoru
		Teplá voda-solární zařízení
		Čerp.solár. okruhu (provozní doba)
		Solární energie
		Čerp. solár. okruhu (provozní stav)
		Požadovaná teplota teplé vody při potlačení dohřevu
		Solární stagnace
		TS3: Teplota předehřívání pitné vody
		TS4: Teplota dodatečný ohřev pitné vody
		Oběhové čerpadlo solárního zařízení
		TS3: Teplota akumulačního zásobníku
		TS4: Teplota vratné větve topného okruhu
		Poloha 3-cestného ventilu solárního zařízení
		Solární podpora vytápění
		TS3: Teplota předehřívání pitné vody

Jen u ekvitermně řízeného provozu nebo konstantního provozu:

Prázdninový program	
	Upozornění *Volba je jen k dispozici, pokud byl u uvádění do provozu zvolen **„Bytový dům“** a pokud je k dispozici více topných okruhů.*
	Zvolit vše
	Topný okruh 1
	Topný okruh 2
	atd.

Jen u ekvitermně řízeného provozu nebo konstantního provozu:

Prázdniny doma	
	Upozornění *Volba je jen k dispozici, pokud byl u uvádění do provozu zvolen **„Bytový dům“** a pokud je k dispozici více topných okruhů.*
	Zvolit vše
	Topný okruh 1
	Topný okruh 2
	atd.

Seznamy hlášení

Servis

6150463

Vysvětlení odborných výrazů

Vypínací provoz

Výroba tepla je vypnutá.

Je aktivní pouze ochrana zdroje tepla a zásobníku teplé vody před mrazem. Bez vytápění místností, bez přípravy teplé vody

Provoz se sníženou teplotou (redukovaný topný provoz)

Viz „Redukovaný topný provoz“.

Provedení zařízení

Provedení zařízení popisuje součásti vašeho konkrétního zařízení.

Např.:
- Zdroj tepla
- Čerpadlo topného okruhu
- Směšovač
- Ventily
- Elektronický modul
- Topné těleso

Každé zařízení přizpůsobí vaše specializovaná firma podle místních podmínek a individuálně je naprojektuje.

Provozní program

Pomocí provozního programu určíte například následující:
- Způsob vytápění vašich místností.
- Zda má být ohřívána pitná voda.

Provozní stav

Viz „Časový program“.

Způsob provozu

Viz „Topný provoz“.

Rozšiřovací sada směšovače

Konstrukční celek (příslušenství) k regulaci topného okruhu se směšovačem: Viz „Směšovač“.

Vysoušení podlahového potěru

Vaše specializovaná firma může tuto funkci zapnout např. pro vysoušení podlahového potěru ve vaší novostavbě nebo přístavbě. Pomocí této funkce bude vaše podlaha po pevně stanovený časový program (profil závislosti teploty na čase) podle stavebního materiálu vysoušena.

Vysoušení podlahového potěru působí na všechny topné okruhy:
- Všechny místnosti se vytápí podle profilu závislosti teploty na čase.
  Vaše nastavení pro vytápění místnosti nebudou v době vysoušení podlahového potěru (max. 32 dní) účinná.
- Žádná příprava teplé vody

Vysvětlení odborných výrazů (pokračování)

Podlahové vytápění

Podlahová vytápění jsou pozvolné nízkoteplotní topné systémy a reagují jen velice pomalu na krátkodobé změny teplot.

Vytápění na redukovanou teplotu místností v noci nevede proto k žádné podstatné úspoře energie.

Topný provoz

Způsoby provozu

Aby bylo možné vytápět vaše místnosti, poskytuje zdroj tepla teplo ve výšce teploty přívodní větve. Způsob provozu stanovuje, zda se teplota přívodní větve zadá jako pevná hodnota nebo automaticky vypočítá a přizpůsobí v závislosti na mnoha okrajových podmínkách.

Vaše specializovaná topenářská firma může při uvádění do provozu konfigurovat následující způsoby provozu:
- Ekvitermně řízený provoz
- Konstantní provoz
- Provoz řízený teplotou místnosti

Komfortní provoz

V období, kdy pobýváte přes den doma, vytápíte místnosti bytu v závislosti na způsobu provozu na komfortní teplotu místností nebo komfortní teplotu přívodní větve. Tato období (časové fáze) určujete pomocí teplotní úrovně **„Komfortní“** pomocí časového programu pro vytápění.

Konstantní provoz

V konstantním provozu dodává zdroj tepla nezávisle na venkovní teplotě topnou vodu s konstantní teplotou přívodní větve.
U tohoto způsob provozu můžete pomocí vaší regulace ovládat více topných okruhů.

Standardní topný provoz

V období, kdy pobýváte přes den doma, vytápíte místnosti bytu v závislosti způsobu provozu na standardní teplotu místností nebo na normální teploty přívodní větve. Tato období (časové fáze) určíte pomocí teplotní úrovně **„Standardní“** pomocí časového programu pro vytápění.

Topný provoz řízený teplotou místnosti

V provozu řízeném teplotou místnosti je místnost vytápěna tak dlouho, dokud není dosažena nastavená teplota místnosti. Proto musí být k dispozici samostatné teplotní čidlo.
Regulace topného výkonu probíhá nezávisle na venkovní teplotě.
U tohoto způsobu provozu můžete pomocí vaší regulace ovládat jeden topný okruh. Pro tento topný okruh můžete provést určitá nastavení na svém regulátoru teploty místností.

Redukovaný topný provoz

Pro období nepřítomnosti nebo v noci vytápíte prostory svého bytu v závislosti na způsobu provozu s redukovanou teplotou místnosti nebo redukovanou teplotou přívodní větve. Tato období (časové fáze) určíte teplotní úrovní **„Redukovaná“** pomocí časového programu pro vytápění.
U podlahového vytápění vede redukovaný topný provoz k úspoře energie jen za určitých podmínek (viz „Podlahové vytápění“).

Ekvitermně řízený topný provoz

U ekvitermně řízeného provozu je teplota přívodní větve regulována podle venkovní teploty. V případě nižší venkovní teploty je připravováno více tepla než při vyšší teplotě.
Venkovní teplota se při tom sleduje čidlem umístěným vně budovy a předává se regulačnímu systému.
U tohoto způsob provozu můžete pomocí vaší regulace ovládat více topných okruhů. Jsou-li ve vašich místnostech nainstalována dálková ovládání, můžete nastavení provádět i na nich.

Topná charakteristika

Topné charakteristiky představují souvislost mezi venkovní teplotou, požadovanou teplotou místnosti a teplotou přívodní větve. Čím nižší je venkovní teplota, tím vyšší je teplota přívodní větve.

Aby byla zajištěna minimální spotřeba paliva při jakékoliv venkovní teplotě, musí být vzaty v úvahu vlastnosti vaší budovy a zařízení. Za tímto účelem nastaví Vaše specializovaná firma topnou charakteristiku.

6150463

Vysvětlení odborných výrazů (pokračování)

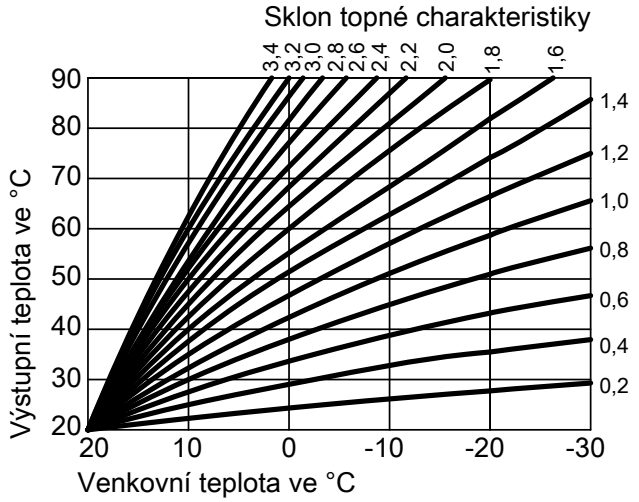

Obr. 16

Nastavení sklonu a úrovně na příkladu topné charakteristiky

Nastavení z výroby:
- Sklon = 1,4
- Úroveň = 0

Vyobrazené topné charakteristiky platí při následujících nastaveních:
- Úroveň topné charakteristiky = 0,
- Standardní teplota místnosti (požadovaná teplota místnosti) = 20 °C

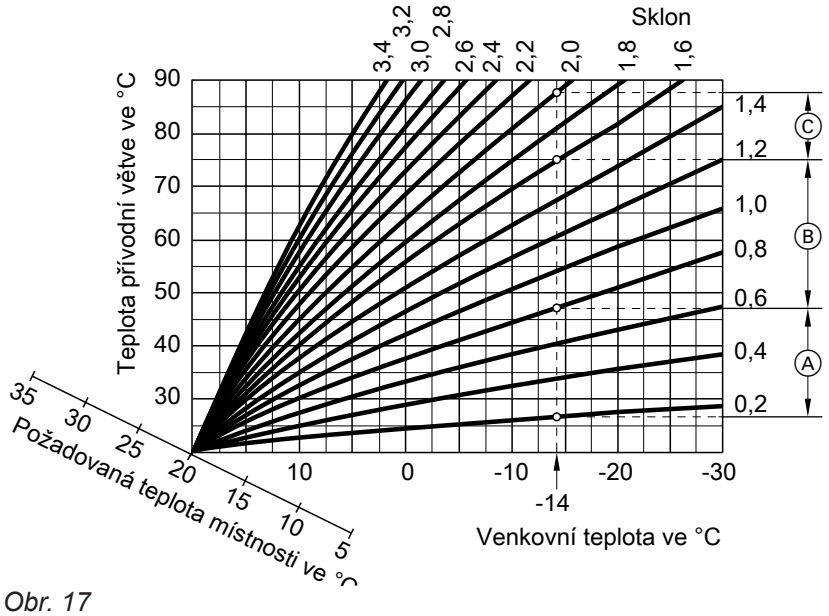

Obr. 17

Pro venkovní teplotu **−14 °C**:
- Ⓐ Podlahové vytápění: Sklon 0,2 až 0,8
- Ⓑ Nízkoteplotní topení: Sklon 0,8 až 1,6
- Ⓒ Zařízení s teplotou přívodní větve nad 75 °C, sklon 1,6 až 2,0

6150463

Vysvětlení odborných výrazů (pokračování)

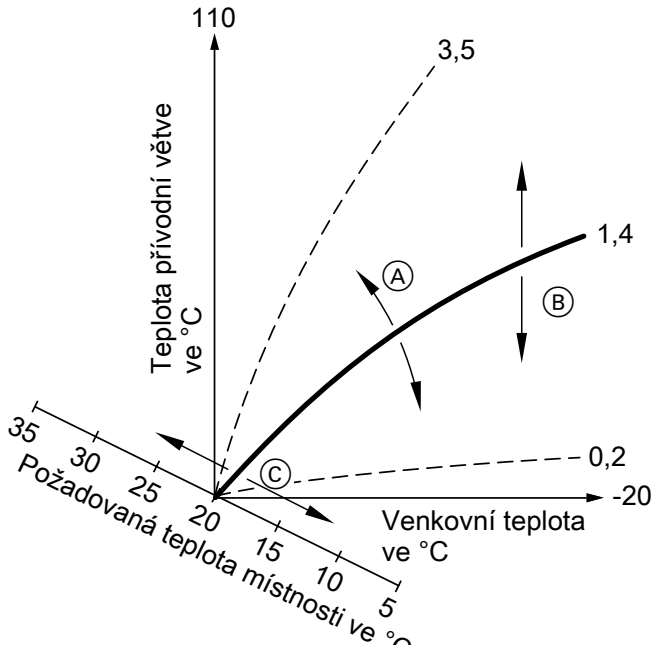

Obr. 18

Ⓐ Sklon změníte takto:
Změní se strmost topných charakteristik.

Ⓑ Úroveň změníte takto:
Topné charakteristiky jsou posunuty souběžně ve svislém směru.

Ⓒ Změníte standardní teplotu místnosti (požadovaná teplota místnosti):
Topné charakteristiky se posunují podél osy „Požadovaná teplota místnosti“.

Upozornění
Příliš vysoká nebo nízká hodnota nastavení sklonu nebo úrovně nezpůsobí na vašem topném zařízení žádné škody.
Obě nastavení mají vliv na výši teploty přívodní větve, která pak případně může být buďto příliš nízká, nebo naopak zbytečně vysoká.

Topný okruh

Topným okruhem rozumíme uzavřený systém potrubí mezi zdrojem tepla a topnými tělesy, jímž proudí topná voda.
Jedno zařízení se může skládat z několika topných okruhů. Např. jednoho okruhu vytápějícího prostoru obývaného vámi a druhého okruhu pro nájemní byt.

Názvy topných okruhů jsou přednastaveny na **„Topný okruh 1“**, **„Topný okruh 2“**, atd.
Pokud jste vy sami nebo váš topenář topné okruhy přejmenovali, například na „Nájemní byt“ apod., zobrazí se toto nové označení na displeji namísto původního názvu **„Topný okruh ...“**.

Čerpadlo topného okruhu

Oběhové čerpadlo k zajištění pohybu topné vody v topném okruhu

Směšovač

Zahřátá topná voda ze zdroje tepla se promíchává z ochlazenou topnou vodou z topného okruhu. Tato topná voda, temperovaná tímto způsobem podle okamžité potřeby, je čerpadlem topného okruhu dodávána do topného okruhu. K dosažení požadované teploty v místnosti regulace reguluje pomocí směšovače teplotu přívodní větve při různých podmínkách.

6150463

Vysvětlení odborných výrazů (pokračování)

Noční pokles

Viz „Redukovaný topný provoz“

Provoz závislý na vzduchu v místnosti

Spalovací vzduch je nasáván z místnosti, ve které je umístěn zdroj tepla.

Provoz nezávislý na vzduchu v místnosti

Vzduch potřebný ke spalování je přiváděn z prostoru vně budovy.

Teplota místnosti

- Standardní teplota místnosti nebo komfortní teplota místnosti:
  Na dobu, kdy jste přes den doma, nastavte pro místnosti standardní nebo komfortní teplotu.
- Redukovaná teplota místnosti:
  Po dobu nepřítomnosti nebo na noc nastavte pro místnosti teplotu redukovanou, viz „Topný provoz“.

Teplota vratné větve

Teplota vratné větve je teplota, při které topná voda opouští součásti zařízení, např. topný okruh.

Pojistný ventil

Bezpečnostní tlakové zařízení, jehož vestavba do vašeho systému studené vody specializovanou firmou je povinná. Pojistný ventil se otvírá samočinně a zabraňuje tak nárůstu tlaku v zásobníku teplé vody nad přípustnou hodnotu.

Také topné okruhy jsou vybaveny pojistnými ventily.

Čerpadlo solárního okruhu

Ve spojení se solárními zařízeními.

Čerpadlo solárního okruhu slouží k dopravě ochlazeného teplonosného média z výměníku tepla v zásobníku teplé vody do slunečních kolektorů.

Požadovaná teplota

Viz „Požadovaná teplota“.

Letní provoz

V teplém ročním období je možné topný provoz vypnout.
Nastavte k tomu provozní program **„Teplá voda“** na **„ZAP“** a **„Vypínací provoz“**.

Zařízení zůstává v provozu na přípravu teplé vody. Vytápění místností je vypnuto.

6150463

Vysvětlení odborných výrazů (pokračování)

Nabíjecí čerpadlo zásobníku

Oběhové čerpadlo k ohřevu pitné vody v zásobníku.

Požadovaná teplota

Předem zadaná teplota, jež má být docílena, např. Požadovaná teplota teplé vody.

Filtr pitné vody

Zařízení na odstraňování pevných látek z pitné vody. Filtr je zabudován do potrubí studené vody na jeho vstupu do zásobníku teplé vody nebo průtokového ohřívače.

Teplota přívodní větve

Teplota přívodní větve je teplota topné vody vstupující do některé části zařízení, např. topný okruh.

Ekvitermně řízený provoz

Viz „Topný provoz“

Časový program

V tzv. časových programech máte možnost stanovit, jak se má vaše topné zařízení v kterou denní dobu chovat.

Tak například provozní stavy pro vytápění místností se liší různými úrovněmi teploty.
Časové okamžiky změn provozních stavů určíte jako uživatel v časovém programu.

Provozní stav

Provozní stav udává, jakým způsobem je ta či ona součást vašeho topného zařízení v provozu.

Cirkulační čerpadlo

Cirkulační čerpadlo čerpá teplou vodu do oběhového potrubí mezi zásobníkem teplé vody a místy odběru (např. vodovodními kohoutky). Tím je zajištěno, že máte vždy rychle k dispozici teplou vodu.

Upozornění k likvidaci

Likvidace obalu

Likvidaci obalu vašeho výrobku Viessmann převezme vaše specializovaná firma.

CZ: Obalový materiál je recyklován podle zákonných ustanovení certifikovanou odbornou likvidační firmou.

AT: Obalový materiál je recyklován podle zákonných ustanovení certifikovanou odbornou likvidační firmou. Využijte zákonného systému likvidace ARA (Altstoff Recycling Austria AG, číslo licence 5766).

6150463

Upozornění k likvidaci (pokračování)

Definitivní odstavení z provozu a likvidace topného zařízení

Výrobky Viessmann jsou recyklovatelné. Součásti a provozní materiál vašeho topného zařízení nepatří do domovního odpadu.
Za účelem odborné likvidace vašeho starého zařízení kontaktujte vaši specializovanou firmu.

CZ: Provozní materiál (např. teplonosné kapaliny) je možné likvidovat prostřednictvím místních sběrných míst.

AT: Provozní materiál (např. teplonosné kapaliny) je možné likvidovat prostřednictvím místních sběrných míst ASZ (Altstoff Sammelzentrum).

6150463

Seznam hesel

B
Blokování obsluhy 36

C
Cirkulační čerpadlo 64
– Časové fáze 34
– Časový program 34
– Úspora energie 13

Č
Čas/datum, nastavení z výroby 12
Čas.progr.
– Komfort 13
Čas.program 13
Časové fáze
– Cirkulační čerpadlo 34
– Komfortní funkce teplé vody 33
– Příprava teplé vody 33
– Vytápění místností 29
Časový program 64
– Cirkulační čerpadlo 34
– Komfortní funkce teplé vody 33
– Nastavení 19
– Příprava teplé vody 33
– Úspora energie 13
– Vytápění místností 29
Čerpadlo
– Cirkulace 64
– Ohřev vody v zásobníku 64
– Solární okruh 63
– Topný okruh 62
Čerpadlo topného okruhu 62
Čištění 40, 53

D
Další nastavení 37, 38
Denní teplota (standardní teplota místnosti) 12, 28
Denní teplota (standardní teplota přívodní větve) 12
Domovská obrazovka 16
Dotazování 24, 25
– Hlášení o poruchách 44
– Hlášení údržby (servisní hlášení) 43
– Informace 42
– Provozní stavy 42
– Spotřeba plynu zdroje tepla 24, 25
– Teploty 42
– Texty nápovědy 42
– Zásobník teplé vody 25
Dotazování na informace 42
Dotazování na provozní stavy 42
Dotazování na skutečné teploty 42
Dovolená 31

E
Ekvitermně řízený provoz 64
Energetická bilance 24, 26
Externí zapojení 19

F
Filtr
– Pitná voda 64
Filtr pitné vody 64
Funkce úspory energie
– Prázdninový program 31
– Při dlouhé nepřítomnosti 31

G
Glosář 59

H
Hlášení o poruchách
– Dotazování 44
– Potvrzení 44
Hlášení údržby
– Indikace 52
Hlášení údržby (servisní hlášení)
– dotazovat 43
Hlavní nabídka 17
Hygiena pitné vody 35

I
Indikace poruch 52
Indikace stavu 15
Indikace tlaku 48
Informace 11
Informace o výrobku 11
Inspekce 53

J
Jednorázová příprava teplé vody
– Vypnutí 34
– Zapnutí 34

K
Komfort (rady) 13
Komfortní funkce teplé vody
– Časová fáze 33
– Časový program 33
Kontaktní údaje topenářské firmy 38
Kontrolní provoz 46
Kontrolní provoz pro kominíka 46

L
letní / zimní čas 38
Letní provoz 59, 63
Licence 12
– Bezdrátový modul 42
– Obslužná jednotka 42
Licence Open-Source
– Bezdrátový modul 42
– Obslužná jednotka 42
Lightguide 15, 36
– Význam 15

M
Manometr 48
Měření spalin kominíkem 46

6150463

Seznam hesel (pokračování)

N

Nabíjecí čerpadlo zásobníku 64
Nastavení časových fází 20
Nastavení času 37
Nastavení data 37
Nastavení dob ohřevu 20
Nastavení jasu 36
Nastavení jazyka 38
Nastavení jednotek 38
Nastavení letního času 12
Nastavení zimního času 12
Nastavení z výroby 12
Názvy topných okruhů 37
Noční pokles 63
Noční teplota (redukovaná teplota místnosti) 12
Noční teplota (redukovaná teplota přívodní větve) ... 12

O

Oblíbené 26
Obnovení původního nastavení z výroby 41
Obsluha zablokována 52
Obslužné prvky 15
Odblokovat hořák 45
Odstavení z provozu 47
Odstranění poruch 50
Ochrana před mrazem 12, 47
Osvětlení displeje 36
Označení topných okruhů 37
Oznámení o dokončení instalace 12

P

Podlahové vytápění 60
Pojistný ventil 63
Pokyny pro čištění 53
Použití 10
Požadovaná teplota 63, 64
Právní informace
– Bezdrátový modul 42
– Obslužná jednotka 42
Prázdninový program
– Vypnutí 32
– Zapnutí 31, 32
Prázdniny doma 13
– Vypnout 31
– Zapnutí 31
Preventivní údržba 53
Provoz nezávislý na vzduchu v místnosti 63
Provozní program
– Jen teplá voda 63
– nastavit, teplá voda 33
– Speciální 19
– Topení, teplá voda 19
– Vysvětlení odborných výrazů 59
Provozní stav 64
– Vysvětlení 59
Provoz se sníženou teplotou 59
Provoz závislý na vzduchu v místnosti 63
První uvedení do provozu 12
Předběžné nastavení 12
Přepínání letního a zimního času 12
Připojení WiFi 39, 40
Příprava teplé vody
– Časové fáze 33
– Časový program 33
– Komfort 14
– mimo časový program 34
– Nastavení z výroby 12
– Provozní program 19, 33
– Úspora energie 13
Příprava teplé vody, jendorázově 25

R

Rádiové zařízení Zap./vyp. 39
Redukovaná teplota místnosti (noční teplota) 12
Redukovaná teplota přívodní větve (noční teplota) ...12
Redukovaný topný provoz 12
Reset 41
Režim Access-Point 42
Rozšiřovací sada 59

S

Sestavení oblíbených 26
Signalizační tón spínacích ploch 37
Síťový vypínač 48
Síť WiFi 39
Sklon 29
Sklon topné charakteristiky 60
Smlouva o údržbě 53
Solární zařízení 63
Specializovaná firma 38
Spořič displeje 15
Spuštění jednorázové přípravy teplé vody 25
Standardní teplota místnosti (denní teplota) 12
Standardní teplota přívodní větve (denní teplota) 12
Standardní topný provoz 12
Standby 15
Statické IP-adresování 40
Struktura nabídky 55
Studené místnosti 50

T

Teplota
– Dotazování 42
– Požadovaná teplota 63, 64
– standardní teplota místnosti 28
– Standardní teplota místnosti 28
Teplota místnosti
– pro standardní topný provoz 28
– Při prodloužené přítomnosti přizpůsobit 30
– Úspora energie 13
Teplota přívodní větve 28, 64
Teplota teplé vody
– Nastavení 33
– Zvýšená 35
Teplota vratné větve 63
Teploty zásobníku teplé vody 25
Topná charakteristika
– nastavit 29
– Vysvětlení 60

6150463

Seznam hesel (pokračování)

Topné zařízení
– vypnout 47
Topný okruh 62
Topný okruh se směšovačem 59

U
Údržba 53
Úroveň 29
Úroveň topné charakteristiky 60
Úspora energie (rady) 13
Uvedení do provozu 12, 48

V
Voda je příliš studená 51
Voda příliš horká 51
Volba sítě 40
Vyčištění displeje 40
Vymazání časové fáze 21
Výpadek proudu 13
Vypínací provoz 47, 59
Vypnutí
– Topné zařízení s ochranou před mrazem 47
– Zařízení bez ochrany před mrazem 47
Výrobník tepla
– Zapnutí 48
Vysuš. potěru 19
Vysvětlení odborných výrazů 59
Vytápění místností
– Časové fáze 29
– Časový program 29
– Nastavení z výroby 12
– Provozní program 19
– vypnout 28
– zapnout 28
Vyvolání textů nápovědy 42

Z
Zablokovaná obsluha 52
Základní nastavení 41
Základní nastavení zvolit trvale 38
Základní zobrazení
– Energetický cockpit 23
– Konstantní provoz 23
– Oblíbené 26
– Přehled systému 27
– Teplá voda 23
– Topení 23
Zapnout přístup k internetu 39
Zapnout zdroj tepla 48
Zapnutí
– Ochrana před mrazem 47
– Vypínací provoz 47
– Zařízení 48
Zapnutí bezdrátového spojení k dálkovému ovládání 39
Záruka 9
Zařízení
– zapnout 48
– Zapnutí 48
Zimní provoz 59
Změna časových fází 21
Změna průběhu ohřevu zdroje tepla 29
Způsob provozu
– Vysvětlení 59
Zvuk tlačítek 37
Zvýšená teplota teplé vody 35

Ž
Žádná teplá voda 51

6150463

Osvědčení

RoHS
compliant
2011 / 65 / EU

Váš kontaktní podnik

Ohledně dotazů nebo údržby či oprav vašeho topného zařízení se prosím obraťte na odbornou servisní firmu. Specializované firmy ve vašem okolí najdete například zde: www.viessmann.cz.

Viessmann, spol. s r.o.
Plzeňská 189,
252 19 Chrášťany
tel.: 257 090 900
fax: 257 950 306
www.viessmann.com

6150463 Technické změny vyhrazeny!